ტურისტული კომპანია გლობალ თრეველი

გამარტივებული ტენდერი
საოფისე ავეჯის დამზადება-მონტაჟის შესყიდვის მიზნით

სატენდერო დოკუმენტაცია

ქ. თბილისი 2017 წ.

სარჩევი

1.	ინსტრუქცია ტენდერში მონაწილეთათვის	3 გვ
2.	ტექნიკური დავალება	4 გვ
3.	მოწოდების პირობები	22 გვ
4.	სატენდერო წინადადების ღირებულების გაანგარიშების მეთოდი	22 გვ
5.	ანგარიშსწორების პირობები	22 გვ
6.	სატენდერო წინადადების შეფასებისა და გამარჯვებულის გამოვლენის მეთოდი	23 გვ
7.	საკვალიფიკაციო მონაცემები	23 გვ
8.	საკონტაქტო ინფორმაცია	23 გვ
9.	პრეტენდენტის მიერ წარმოსადგენი დოკუმენტაცია	23 გვ
10.	ხელშეკრულების აუცილებელი პირობები და ფორმა	24 გვ
11.	დანართი #1 (ფასების ცხრილი - ტექნიკური შესაბამისობა)	32 გვ
12.	დანართი #2 (რეკვიზიტები)	33 გვ
13.	დანართი #3 (მიწოდების გრაფიკი)	34 გვ
14.	დანართი #4 (საგარანტიო პირობები)	35 გვ
15.	დანართი #5 (აფიდავიტი)	36 გვ
16.	დანართი #6 (ანალოგიური პროექტები	37 გვ

1. ინსტრუქცია ტენდერში მონაწილეთათვის

1.1. ტენდერში მონაწილეობისათვის პრეტენდენტებმა მოთხოვნილი დოკუმენტაცია უნდა წარმოადგინონ ორიგინალის სახით (ასლის შემთხვევაში, ნოტარიულად დამოწმებული ასლი) შემსყიდველის შემდეგ მისამართზე: შპს გლობალ თრეველი, ჟ. შარტავას ქ. N18, თბილისი 0160 საქართველო ან/და ელექტრონული ფორმით ელ.ფოსტის შემდეგ მისამართზე: tenders@globaltravel.ge .

1.2. სატენდერო წინადადების წარდგენის ბოლო ვადაა 2017 წლის 8 მარტის 17:00 საათი.

1.3. სატენდერო წინადადების ორიგინალის სახით წარდგენის შემთხვევაში წინადადება მოთავსებული უნდა იყოს დალუქულ კონვერტში.

1.4. ნებისმიერ პრეტენდენტს უფლება აქვს მონაწილეობა მიიღოს როგორც ერთ, ისე რამოდენიმე ლოტში.

1.5. ტენდერში გამარჯვებული გამოვლინდება არაუგვიანე 2017 წლის 13 მარტისა. გამარჯვების შესახებ შეტყობინება გაეგზავნებათ პრეტენდენტსებს მითითებულ მისამართზე.

1.6. ტენდერში გამარჯვებულის გამოვლენის შემდგომ შემსყიდველი და გამარჯვებული პრეტენდენტი ვალდებულნი არიან ხელი მოაწერონ ხელშეკრულებას წინამდებარე დოკუმენტაციით განსაზღვრული ფორმით ტენდერის დასრულებიდან არაუმეტეს 2 (ორი) სამუშაო დღის ვადაში.

1.7. შემსყიდველს უფლება აქვს შეწყვიტოს ტენდერი უპირობოდ და ყოველგვარი პასუხისმგებლობის გარეშე ტენდერის მიმდინარეობის ნებისმიერ ეტაპზე.

1.8. ტენდერის დასრულების შემდგომ შემსყიდველს უფლება აქვს უპირობოდ და ყოველგვარი პასუხისმგებლობის გარეშე უარი თქვას შესყიდვის პროცესზე და არ გააფორმოს ხელშეკრულება.

1.9. სატენდერო წინადადების წარმოდგენა უნდა მოხდეს ქართულ ენაზე (უცხო ენაზე წარმოდგენის შემთხვევაში, თან დაერთოს ნოტარიულად დამოწმებული ქართული თარგმანი).

1.10. ტენდერის ფარგლებში წარმოდგენილი ყველა დოკუმენტი და ინფორმაცია ხელმოწერილი ან/და ბეჭედდასმული (ბეჭდის არსებობის შემთხვევაში) უნდა იყოს უფლებამოსილი პირის მიერ (საჭიროების შემთხვევაში წარმოდგენილი უნდა იქნას მინდობილობა ან რწმუნებულება).

1.11. ხელშეკრულების ფორმა და პირობები მოცემულია სატენდერო დოკუმენტაციაში, რომელიც ხელშეკრულების დადების მომენტისთვის დაზუსტდება სატენდერო წინადადების შესაბამისად.

1.12. ტენდერში მონაწილეობით (სატენდერო დოკუმენტაციის წარმოდგენით) პრეტენდენტი უპირობოდ ეთანხმება წინამდებარე სატენდერო დოკუმენტაციით დადგენილ წესებსა და პირობებს, მათ შორის და ყოველგვარი შეზღუდვის გარეშე, ტექნიკური დავალებით, ხელშეკრულების ფორმით, აფიდავიტითა და ყველა სხვა დოკუმენტით დადგენილ წესებსა და პირობებს.

1.13. იმ შემთხვევაში თუ გამარჯვებული პრეტენდენტი ტენდერის დასრულების შემდგომ უარს განაცხადებს ხელშეკრულების გაფორმებაზე და შესყიდვის საგნის შესაბამისი წესით მოწოდებაზე, მას დაეკისრება პირგასამტეხლო 5000 (ხუთი ათასი) ლარის ოდენობით, რომლის გადახდაც პრეტენდენტს ევალება უარის წერილობითი ფორმით განცხადებიდან ან/და წინამდებარე დოკუმენტაციით ხელშეკრულების ხელმოწერისთვის განსაზღვრული ვადის ამოწურვიდან 5 (ხუთი) სამუშაო დღის განმავლობაში. შემსყიდველი იტოვებს უფლებას მიმართოს კერძო აღმასრულებელს წინამდებარე პუნქტით განსაზღვრული ჯარიმის ამოღების მიზნით, რაც მოიცავს, მაგრამ არ შემოიფარგლება პრეტენდენტის საბანკო ანგარიშზე ან/და მის მფლობელობაში არსებულ ქონებაზე ყადაღის დადებით, ანგარიშზე არსებული სახსრების არსებული ზიანის დასაკმაყოფილებლად გამოყენებით ან/და ნებისმიერი სხვა ქმედებით, რომელიც უზრუნველყოფს შემსყიდველის მიერ წინამდებარე ტენდერიდან გამომდინარე ინტერესების დაკმაყოფილებას.

1.14. წინამდებარე ტენდერის ფარგლებში პრეტენდენტსა და შემსყიდველს შორის ან/და პრეტენდენტებს შორის წარმოშობილი ნებისმიერი დავა თუ საკითხი გადაწყდება მოლაპარაკების გზით. მოლაპარაკების გზით შეთანხმების მიუღწევლობის შემთხვევაში ნებისმიერი დავა უნდა გადაეცეს საქართველოს საერთაშორისო საარბიტრაჟო ცენტრს არბიტრაჟის გზით საბოლოო გადაწყვეტილების გამოტანის მიზნით, საქართველოს საერთაშორისო საარბიტრაჟო ცენტრის საარბიტრაჟო წესების მიხედვით, ამ წესების შესაბამისად დანიშნული ერთი არბიტრის მიერ. საარბიტრაჟო განხილვის ადგილად განისაზღვროს თბილისი, საქართველო, საარბიტრაჟო განხილვა წარიმართოს ქართულ ენაზე, გამოსაყენებელ სამართლად განისაზღვროს საქართველოს კანონმდებლობა. წინამდებარე საარბიტრაჟო დათქმით გამოირიცხება საქართველოს საერთო სასამართლოების კომპეტენცია წინამდებარე სატენდერო დოკუმენტაციით გათვალისწინებულ საკითხებთან მიმართებაში.

2. ტექნიკური დავალება

2.1. შესყიდვის საგანი: შპს გლობალ თრეველის გაყიდვების ოფისის ავეჯის დამზადება-მონტაჟის შესყიდვა. გამარჯვებულმა პრეტენდენტმა, რომელთანაც გაფორმდება ხელშეკრულება შესყიდვების შესახებ, უნდა უზრუნველყოს ტექნიკური დავალებით გათვალისწინებული საოფისე ავეჯის დამზადება, მოწოდება, მონტაჟი და განლაგება (შემდგომში - შესყიდვის საგანი) გეგმის შესაბამისად. განლაგების სქემა მოცემულია წინამდებარე ტექნიკურ დავალებაში.

2.2. ლოტი # 16 - სა და ლოტი # 17 -ში გამარჯვებული პრეტენდენტი, მასთან ხელშეკრულების გაფორმების შემდეგ 5 (ხუთი) სამუშაო დღის ვადაში ვალდებულია წარმოადგინოს აღნიშნული ლოტ(ებ)ით გათვალისწინებული ავეჯის 1 (ერთი) მაკეტი. მაკეტი შესაძლოა დამზადდეს ნებისმიერი მსუბუქი მასალით და ზუსტად უნდა იმეორებდეს მოთხოვნილ ზომებსა და პროპორციებს.

2.3. წინამდებარე ტექნიკური დავალება წარმოადგენს სატენდერო დოკუმენტაციის განუყოფელ ნაწილს. ნახაზები, ზომები და სპეციფიკაცია მოცემულია საორიენტაციოდ პრეტენდენტის მიერ მოთხოვნილი შესყიდვის საგნის ფასებისა და ტექნიკურ-ხარისხობრივ მაჩვენებლებთან შესაბამისობის წარმოსადგენად სატენდერო წინადადების ფარგლებში.

2.4. პრეტენდენტმა ფასები და ტექნიკურ-ხარისხობრივ მახასიათებლებთან შესაბამისობა უნდა წარმოადგინოს წინამდებარე სატენდერო დოკუმენტაციის, მათ შორის და ყოველგვარი შეზღუდვის გარეშე, ტექნიკური დავალების შესაბამისად.

2.5. ვინაიდან, დამკვეთის ობიექტზე, სადაც უნდა განთავსდეს და დამონტაჟდეს წინამდებარე სატენდერო დოკუმენტაციით განსაზღვრული შესყიდვის საგანი, გამარჯვებულის გამოვლენისა და მასთან ხელშეკრულების გაფორმების შემდგომ, გამარჯვებული პრედენდენტის მიერ უნდა მოხდეს ობიექტის დეტალური აზომვა და წინამდებარე სატენდერო დოკუმენტაციით განსაზღვრული შესყიდვის საგნის ზომებისა და სპეციფიკაციის დაზუსტება.

2.6. <u>ტერმინთა განმარტება:</u>

2.6.1. <u>დსპ / ლამინატი</u> - ლამინირებული მერქანბურბუშელოვანი ფილა;

2.6.2. <u>მდფ</u> - ლამინირებული მერქანბოჭკოვანი ფილა საშუალო სიმკვრივის;

2.6.3. <u>ამყვანი</u> - ავეჯის კუთხის დამჭერი

2.6.4. <u>საპროცესორო</u> - კომპიუტერის საპროცესორო ბლოკის დასადები

ლოტის N	დასახელება	შესასყიდი ობიექტის ტექნიკურ-ხარისხობრივი მახასიათებლები	რაოდენობა
1	მაგიდა N1	<u>ძირითადი მასალა:</u> ლამინირებული დსპ. <u>ფერი:</u> (დამკვეთთან შეთანხმებით) <u>უჯრის მექანიზმი:</u> რბილი ტელესკოპური სასრიალო („სალასკა“) <u>უჯრის სახელური:</u> მეტალის <u>ამყვანი:</u> კუთხის ლითონის პეპელა <u>წიბოს დამუშავება:</u> პივისი - 1 მმ დამრგვალებით დაკრული <u>საპროცესორო:</u> დსპ ან მეტალის ქარხნული წესით დამზადებული <u>საკაბელო ხვრელი:</u> მოთხოვნისამებრ <u>საკაბელო არხი:</u> მოთხოვნისამებრ <u>თაროს დამჭერი:</u> მეტალის	2 ცალი
2	მაგიდა N15	<u>ძირითადი მასალა:</u> ლამინირებული დსპ. <u>ფერი:</u> (დამკვეთთან შეთანხმებით) <u>უჯრის მექანიზმი:</u> რბილი ტელესკოპური სასრიალო („სალასკა“) <u>უჯრის სახელური:</u> მეტალის <u>ამყვანი:</u> კუთხის ლითონის პეპელა <u>წიბოს დამუშავება:</u> პივისი - 1 მმ დამრგვალებით დაკრული	2 ცალი

		<u>საპროცესორო:</u> დსპ ან მეტალის ქარხნული წესით დამზადებული <u>საკაბელო ხვრელი</u>: მოთხოვნისამებრ <u>საკაბელო არხი:</u> მოთხოვნისამებრ <u>თაროს დამჭერი:</u> მეტალის	
3	კარადა N 7	<u>ძირითადი მასალა:</u> ლამინირებული დსპ. <u>ფერი:</u> (დამკვეთთან შეთანხმებით) <u>კარების მექანიზმი:</u> რბილად დამკეტი ანჯამა <u>კარების სახელური:</u> მეტალის <u>ამყვანი:</u> კუთხის ლითონის პეპელა <u>წიბოს დამუშავება:</u> პივისი - 1 მმ დამრგვალებით დაკრული	1 ცალი
4	კარადა N4	<u>ძირითადი მასალა:</u> ლამინირებული დსპ. <u>ფერი:</u> (დამკვეთთან შეთანხმებით) <u>კარების მექანიზმი:</u> რბილად დამკეტი ანჯამა <u>კარების სახელური:</u> მეტალის <u>ამყვანი:</u> კუთხის ლითონის პეპელა <u>წიბოს დამუშავება:</u> პივისი - 1 მმ დამრგვალებით დაკრული	1 ცალი
5	მაგიდა N8	<u>ძირითადი მასალა:</u> ლამინირებული დსპ. <u>ფერი:</u> (დამკვეთთან შეთანხმებით) <u>უჯრის მექანიზმი:</u> რბილი ტელესკოპური სასრიალო („სალასკა“) <u>უჯრის სახელური:</u> მეტალის <u>ამყვანი:</u> კუთხის ლითონის პეპელა <u>წიბოს დამუშავება:</u> პივისი - 1 მმ დამრგვალებით დაკრული <u>საპროცესორო:</u> დსპ ან მეტალის ქარხნული წესით დამზადებული <u>საკაბელო ხვრელი</u>: მოთხოვნისამებრ <u>საკაბელო არხი:</u> მოთხოვნისამებრ <u>თაროს დამჭერი:</u> მეტალის <u>ხმის ჩამხშობი ტიხარი / საზურგე:</u> ნაჭრით შემოსილი ლამინირებული დსპ (ნაჭრის ფერი და ხარისხი დამკვეთთან შეთანხმებით)	1 ცალი
6	სამზარეულო N5	<u>ძირითადი მასალა:</u> ლამინირებული დსპ. <u>სამზარეულოს ზედაპირი:</u> წყალგამძლე მასალა <u>კარების მექანიზმი:</u> რბილად დამკეტი ანჯამა <u>კარების სახელური:</u> მეტალის <u>ამყვანი:</u> კუთხის ლითონის პეპელა <u>წიბოს დამუშავება:</u> პივისი - 1 მმ დამრგვალებით დაკრული <u>თაროს დამჭერი:</u> მეტალის	1 ცალი
7	კარადა N6	<u>ძირითადი მასალა:</u> ლამინირებული დსპ. <u>ფერი:</u> (დამკვეთთან შეთანხმებით) <u>კარების მექანიზმი:</u> რბილად დამკეტი ანჯამა <u>კარების სახელური:</u> მეტალის <u>ამყვანი:</u> კუთხის ლითონის პეპელა <u>წიბოს დამუშავება:</u> პივისი - 1 მმ დამრგვალებით დაკრული	1 ცალი
8	თაროები N14	<u>ძირითადი მასალა:</u> ლამინირებული დსპ. <u>ფერი:</u> (დამკვეთთან შეთანხმებით) <u>კარების მექანიზმი:</u> ამომგდები <u>ამყვანი:</u> კუთხის ლითონის პეპელა <u>თაროს დამჭერი:</u> ტექნოლიგია წარმოდგენილი იქნება პრეტენდეტის მიერ <u>წიბოს დამუშავება:</u> პივისი - 2 მმ დამრგვალებით დაკრული <u>ზურგი:</u> უზურგო	1 ცალი
9	კარადა N2	<u>ძირითადი მასალა:</u> ლამინირებული დსპ. <u>ფერი:</u> (დამკვეთთან შეთანხმებით)	1 ცალი

		<u>კარების მექანიზმი:</u> რბილად დამკეტი ანჯამა <u>კარების სახელური:</u> მეტალის <u>ამყვანი:</u> კუთხის ლითონის პეპელა <u>წიბოს დამუშავება:</u> პივისი - 1 მმ დამრგვალებით დაკრული	
10	მაგიდა N16	<u>ძირითადი მასალა:</u> ლამინირებული დსპ. <u>ფერი:</u> (დამკვეთთან შეთანხმებით) <u>უჯრის მექანიზმი:</u> რბილი ტელესკოპური სასრიალო („სალასკა“) <u>უჯრის სახელური:</u> მეტალის <u>ამყვანი:</u> კუთხის ლითონის პეპელა <u>წიბოს დამუშავება:</u> პივისი - 1 მმ დამრგვალებით დაკრული <u>საპროცესორო:</u> დსპ ან მეტალის ქარხნული წესით დამზადებული <u>საკაბელო ხვრელი</u>: მოთხოვნისამებრ <u>საკაბელო არხი:</u> მოთხოვნისამებრ <u>ბაზა:</u> მყარი, თეთრი ფერის მეტალის, მილკვადრატის კარკასი. ფეხები დაბოლოებებით. შეღებილი ელექტრო სტატიკური მაღალტემპერატურიანი საღებავით.	1 ცალი
11	კარადა კედელი N19	<u>გარე ფასადის ძირითადი მასალა:</u> ლამინირებული დსპ ან მდფ <u>ფერი:</u> (დამკვეთთან შეთანხმებით) <u>შიდა ძირითადი მასალა:</u> ლამინირებული დსპ <u>კარების მექანიზმი:</u> ამომგდები <u>ამყვანი:</u> კუთხის ლითონის პეპელა <u>გარე ფასადის დეტალების წიბოს დამუშავება:</u> პივისი - 2 მმ დამრგვალებით დაკრული <u>შიდა დეტალების წიბოს დამუშავება:</u> პივისი - 1 მმ დამრგვალებით დაკრული <u>ფენკოილის საჰაერო:</u> მეტალის ან პლასტმასის <u>პრინტერის ნიში:</u> შეღებილი მდფ (ფერი შეთანხმდეს დამკვეთთან) <u>რუკისთვის განკუთვნილი მასალა:</u> გარე ფასადის ძირითადი მასალის ანალოგიური, რომელიც უნდა მიეწოდოს შემსყიდველის კონტრაქტორ კომპანიას შესაბამის დანადგარზე რუკის კონტურების ამოსაჭრელად და სარეკლამო კონსტრუქციის დასამზადებლად, რის შემდგომაც დამონტაჟდება ნახაზი N5-ს შესაბამისად) *აღნიშნული ლოტის ფასები გთხოვთ წარმოადგინოთ, ფასადზე როგორც ლამინირებული დსპ -ს ასევე მდფ-ს გამოყენებით*	1 ცალი
12	კარადა N10	<u>ძირითადი მასალა:</u> ლამინირებული დსპ. <u>ფერი:</u> (დამკვეთთან შეთანხმებით) <u>კარების მექანიზმი:</u> ამომგდები <u>კარების სახელური:</u> მეტალის <u>ამყვანი:</u> კუთხის ლითონის პეპელა <u>წიბოს დამუშავება:</u> პივისი - 1 მმ დამრგვალებით დაკრული <u>მილის შეფუთვა</u>: ხმაგაუმტარი საიზოლაციო მასალა	1 ცალი
13	კარადა N11	<u>ძირითადი მასალა:</u> ლამინირებული დსპ. <u>ფერი:</u> (დამკვეთთან შეთანხმებით) <u>კარების მექანიზმი:</u> ამომგდები <u>კარების სახელური:</u> მეტალის <u>ამყვანი:</u> კუთხის ლითონის პეპელა <u>წიბოს დამუშავება:</u> პივისი - 1 მმ დამრგვალებით დაკრული	1 ცალი
14	კარადა N 12	<u>ძირითადი მასალა:</u> ლამინირებული დსპ. <u>ფერი:</u> (დამკვეთთან შეთანხმებით) <u>კარების მექანიზმი:</u> ამომგდები <u>კარების სახელური:</u> მეტალის <u>ამყვანი:</u> კუთხის ლითონის პეპელა	1 ცალი

		<u>წიბოს დამუშავება:</u> პივისი - 1 მმ დამრგვალებით დაკრული	
15	მაგიდა N 13	<u>ძირითადი მასალა:</u> ლამინირებული დსპ. <u>ფერი:</u> (დამკვეთთან შეთანხმებით) <u>წიბოს დამუშავება:</u> პივისი - 1 მმ დამრგვალებით დაკრული <u>საკაბელო ხვრელი</u>: მოთხოვნისამებრ <u>საკაბელო არხი:</u> მოთხოვნისამებრ <u>ბაზა:</u> 2 ფეხი - ცენტრალური, მყარი მეტალის, მრგვალი ბაზით. შეღებილი ელექტრო სტატიკური მაღალტემპერატურიანი საღებავით.	1 ცალი
16	მაგიდა N9	<u>ძირითადი მასალა:</u> ლამინირებული დსპ ან მდფ <u>ფერი:</u> (დამკვეთთან შეთანხმებით) <u>საკაბელო ხვრელი</u>: მოთხოვნისამებრ <u>ბაზა:</u> ფეხი - ცენტრალური, მყარი მეტალის, მრგვალი ბაზით. შეღებილი ელექტრო სტატიკური მაღალტემპერატურიანი საღებავით. ბაზაშიც და ღერძშიც სადენების ხვრელით. <u>უჯრის მექანიზმი:</u> რბილი ტელესკოპური სასრიალო („სალასკა“) <u>უჯრის სახელური:</u> უსახელურო <u>წიბოს დამუშავება:</u> პივისი - 2 მმ დამრგვალებით დაკრული *აღნიშნული ლოტის ფასები გთხოვთ წარმოადგინოთ, როგორც ლამინირებული დსპ -ს ასევე მდფ-ს გამოყენებით*	
17	სავარძელი N20	<u>მასალა:</u> ხანგრძლივვადიანი გამოყენების მაღალი ხარისხის ნაჭერი <u>ფერი:</u> მუქი რუხი <u>ბაზა / კარკასი:</u> მყარი მეტალის, მილკვადრატის კარკასი უმაღლეს დონეზე დამუშავებული, უჟანგავი მასალით ან ჟანგის საწინააღმდეგო ტექნოლოგიით დამუშავებული. გადაკრული უმაღლესი ხარისხის რბილი ხანგრძლივვადიანი გამოყენების ღრუბელი. იატაკზე სამაგრი მექანიზმებით. საზურგეს არ უნდა ეტყობოდეს კარკასის ტიხრები / დეტალები. <u>გვერდები:</u> ლამინირებული დსპ ან მდფ. (ფერი დამკვეთთან შეთანხმებით) <u>ძირის პლინტუსი:</u> გვერდების ანალოგიური მასალით <u>საკაბელო ხვრელ(ებ)ი:</u> ნახაზის შესაბამისად <u>საკაბელო არხ(ებ)ი:</u> ნახაზის შესაბამისად	

2.7. წინამდებარე ტექნიკური დავალების ლოტებით მოცემული შესყიდვის საგანი უნდა დამზადდეს მაღალი ხარისხის ხანგრძლივვადიანი გამოყენების მასალით.

2.8. შესყიდვის საგნის დეტალების შეერთება და ავეჯის აწყობა არ უნდა მოხდეს გარე ფასადიდან, რათა ფასადზე არ მოხდეს ხრახნების გამოყენება და გარე ზედაპირის გახვრეტა.

2.9. ფურნიტურასა და მექანიზმებზე, რაც გამოყენებული იქნება შესყიდვის საგნის დამზადებისას, უნდა ვრცელდებოდეს მწარმოებლის გარანტია.

2.10. გამარჯვებული პრეტენდენტის მიერ შესყიდვის საგნის დამზადება უნდა მოხდეს გამოყენებული მასალის მწარმოებლის რეკომენდაციებისა და მასალაზე ზემოქმედების წესებისა და პირობების სრული დაცვით, რათა დამზადების პროცესში არ მოხდეს მასალის და შედეგად მთლიანად შესყიდვის საგნის დაზიანება.

2.11. დამზადებული შესყიდვის საგანი უნდა იყოს ახალი, თავისუფალი ყოველგვარი ფიზიკური დეფექტისა და ნაკლისაგან. არ უნდა ეტყობოდეს ზემოქმედების შედეგად მიღებული დეფექტი - ხერხის კვალი, წებოს ლაქა / ნარჩენი და ა.შ.

2.12. შესყიდვის საგნის დამზადებისათვის გამოყენებული შესაბამისი მასალის მომზადებისას (დახერხვა, წიბოს დამუშავება, წიბოს ლენტის გადაკვრა და ა.შ.) დაცული უნდა იქნას შესაბამისი მანქანა-დანადგარებისა და ინსტრუმენტების მოხმარებისა და ექსპლუატაციის მწარმოებლის მიერ დადგენილი წესები და რეკომენდაციები, რათა არ მოხდეს მასალის დაზიანება (მაგ: არ უნდა იქნას გამოყენებული რესურსამოწურული სახერხი პირები, რამაც შესაძლოა გააჩინოს ხერხის კვალი მასალაზე, ან წებოს კვალი ლენტის დაკრობისას).

2.13. იმ შემთხვევაში თუ შესყიდვის საგნის დამზადებისას აუცილებელია მეტალის კარკასის გამოყენება, კარკასი უნდა დამუშავდეს უმაღლეს დონეზე, ასევე ჟანგის საწინააღმდეგო ტექნოლოგიით საჭიროების შემთხვევაში, რათა არ მოხდეს არასათანადო დამუშავების შედეგად შესყიდვის საგანში გამოყენებული სხვა მასალის დაზიანება ან/და შესყიდვის საგნის ექსპლუატაციის დროს მომხმარებლის დაზიანება.

2.14. პროპორციები და ზომები ზედმიწევნით უნდა იქნას დაცული, შეერთებები იყოს სრულყოფილი, რაც უზრუნველყოფს წინამდებარე ლოტით განსაზღვრული ნაკეთობის მაღალ ხარისხსა და შესაბამისობას წინამდებარე ტექნიკურ დავალებასთან.

2.15. შესყიდვის საგანზე უნდა გავრცელდეს 1 წლიანი საგარანტიო პერიოდი. თუ შესყიდვის ობიექტს საგარანტიო ვადის ამოწურვამდე აღმოაჩნდება ან გამოუვლინდება ნაკლი ან/და დეფექტი, მიმწოდებელი ვალდებულია, შემსყიდველის შეტყობინებიდან 10 (ათი) კალენდარული დღის ვადაში უზრუნველყოს ნაკლიანი საქონლის უნაკლოთი და ახლით შეცვლა ან ნაკლის გამოსწორება;

2.16. შესყიდვის ობიექტი უნდა დამზადდეს შემდეგი ნახაზების / ესკიზებისა და ტექნიკური სპეციფიკაციის შესაბამისად უმაღლესი ხარისხით.

ნახაზების განმარტებითი ბარათი-სარჩევი

1. **ნახაზი # 1** - განლაგების სქემა - სარჩევი (ნომრების მითითებით)
   1.1. აღნიშნული სქემა მოცემულია თითოეული ლოტით განსაზღვრული ავეჯის ნუმერაციისთვის, რაც შემდგომ ნახაზებში მოცემულია ზომებითა და პროპორციებით ნუმერაციის მიხედვით.

2. **ნახაზი #2** - ავეჯი
   2.1. ნახაზში ავეჯის ზომები მოცემულია ნუმერაციის მიხედვით

3. **ნახაზი #3** - ავეჯი
   3.1. ნახაზში ავეჯის ზომები მოცემულია ნუმერაციის მიხედვით

4. **ნახაზი #4** – კარადა-კედელი #19

5. **ნახაზი #5** - რუკის ადგილი
   5.1. აღნიშნულ ნახაზში მოცემულია კარადა კედლის გაგრძელება, ზედა ნაწილი, სადაც იმავე მასალაზე, რაც გამოყენებული იქნება კარადა-კედლის დამზადებაში, უნდა ამოიტვიფროს შესაბამის ვიზუალზე მოცემული რუკა შემსყიდველის კონტრაქტორი სარეკლამო კომპანიის მიერ.
   5.2. შემსყიდველის კონტრაქტორ კომპანიას მასალა უნდა მიაწოდოს კარადა-კედლის ლოტში (ლოტი N11) გამარჯვებულმა პრეტენდენტმა (შემდგომში - მენარდდემ).

6. **ნახაზი #6 (ნაწილი-1)** - მაგიდა #9 ; სავარძელი #20

7. **ნახაზი #7 (ნაწილი-2)** - მაგიდა #9 ; სავარძელი #20

8. **ნახაზი #8** - მაგიდა #9 ; სავარძელი #20 (ელექტროობის წერტილები იატაკიდან)
   8.1. აღნიშნულ ნახაზში მოცემულია ელექტრო - წერტილები იატაკში, სადაც უნდა დამონტაჟდეს შესაბამისი სავარძელი და მაგიდა. შესაბამისი წერტილებიდან სადენები უნდა ამოვიდეს სავარძელსა და მაგიდაში გათვალისწინებულ საკაბელო არხებსა და ხვრელებში.

ნახაზი №1 განლაგების სქემა-სარჩევი

ნახაზი №2 - ავეჯი

მაგიდა №1. 2 ცალი

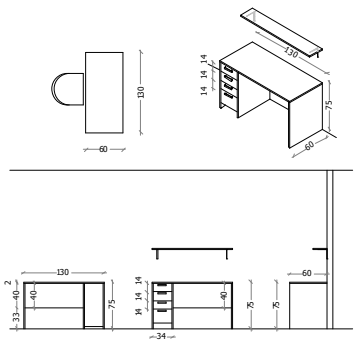

სარაფანი №4. 1 ცალი

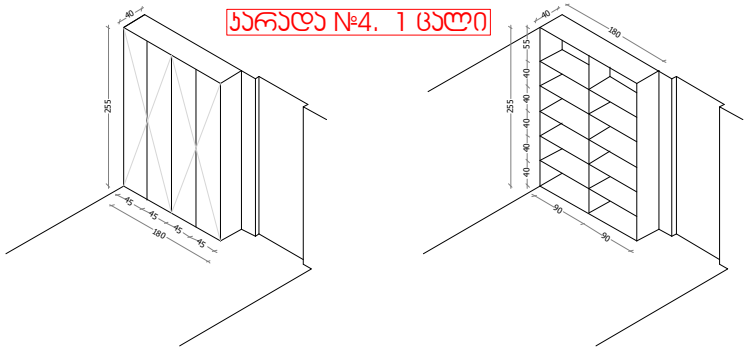

სარაფანი №2. 1 ცალი

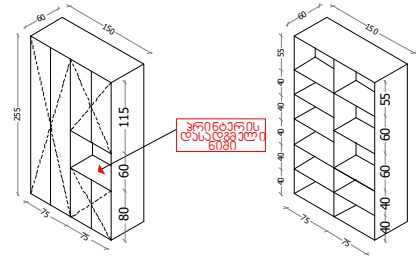

მაგიდა №8. 1 ცალი+4 ტუმბო

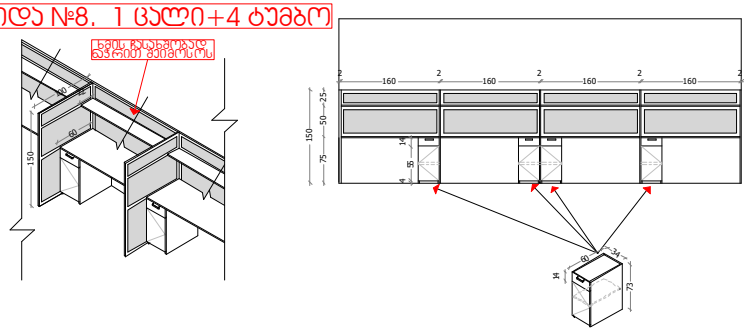

მაგიდა №16. 1 ცალი

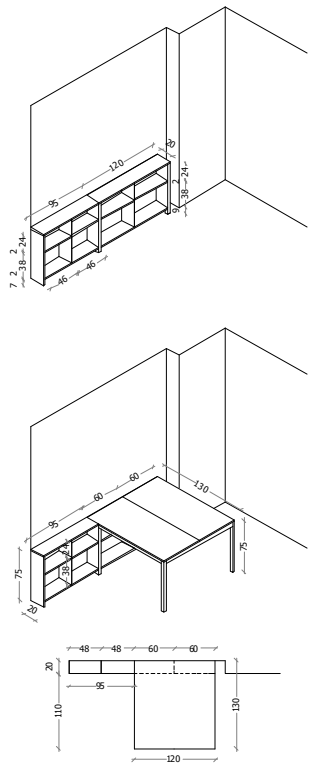

მაგიდა №15. 2 ცალი

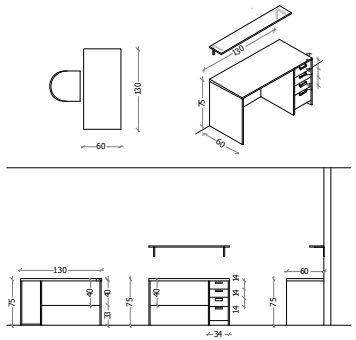

სამზარეულო №5. 1 ცალი

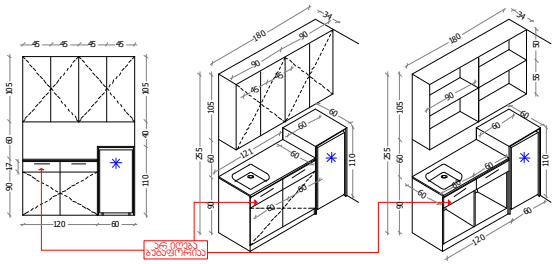

თაროები №14. 1 ცალი

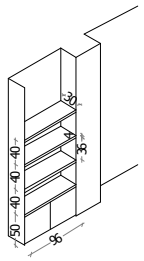

სარაფანი №7. 1 ცალი

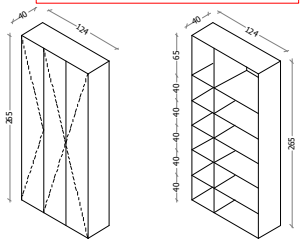

სარაფანი №6. 1 ცალი

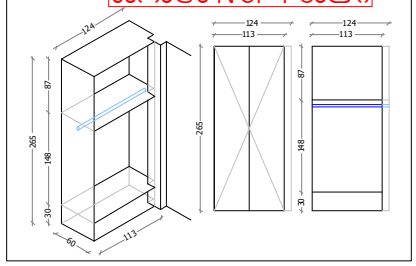

ნახაზი №3 - ავეჯი

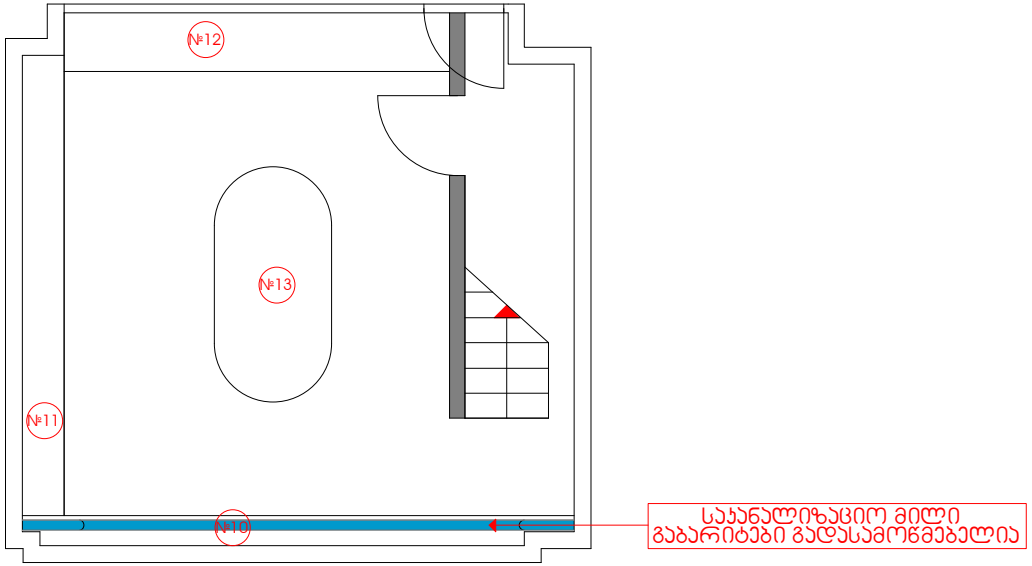

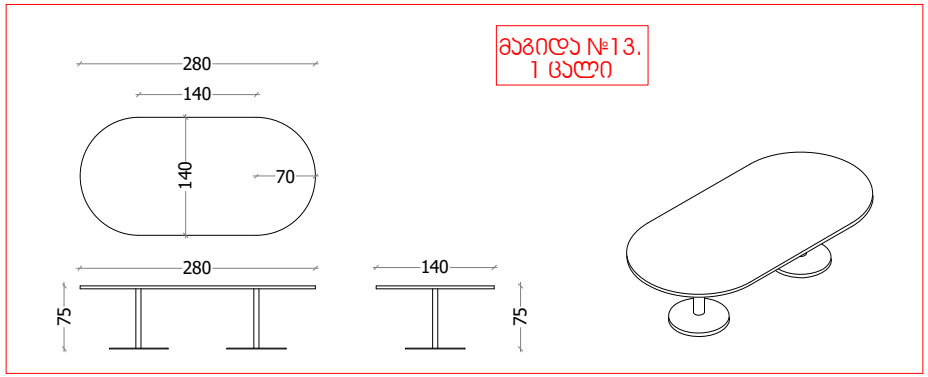

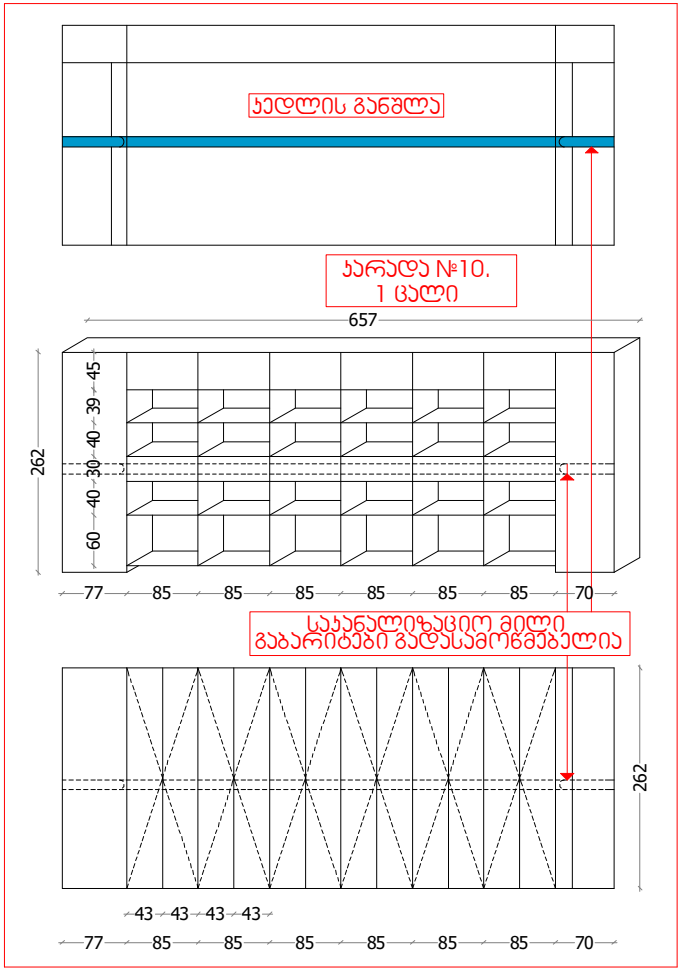

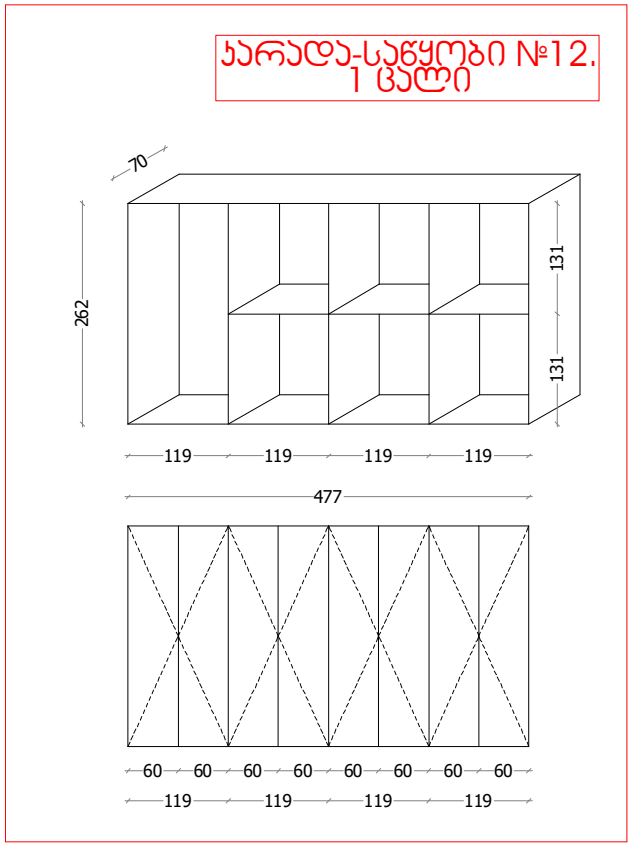

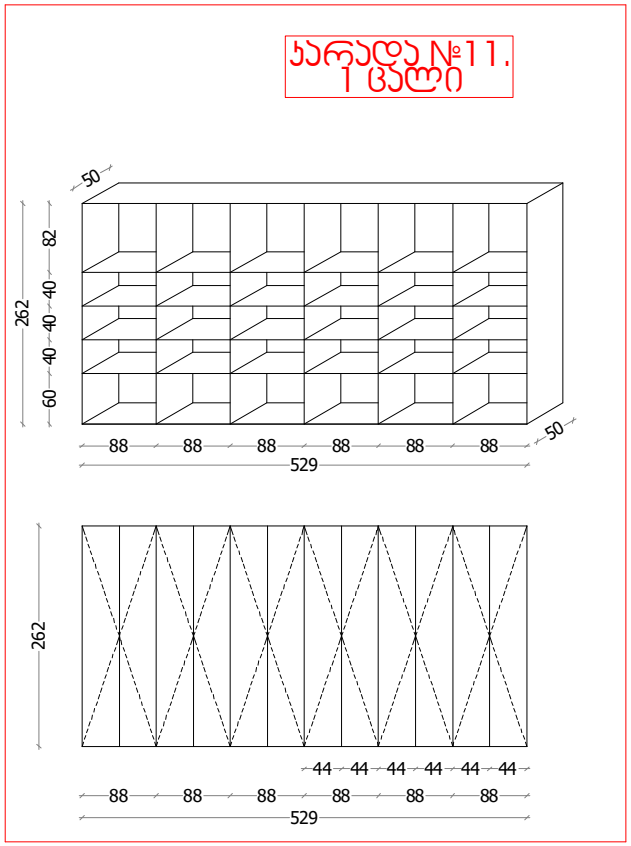

ნახაზი N 4 - პარადა - კედელი № 19

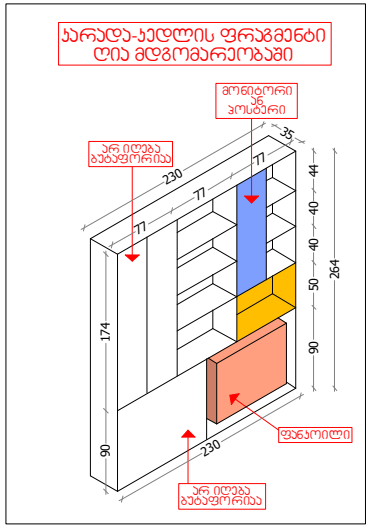

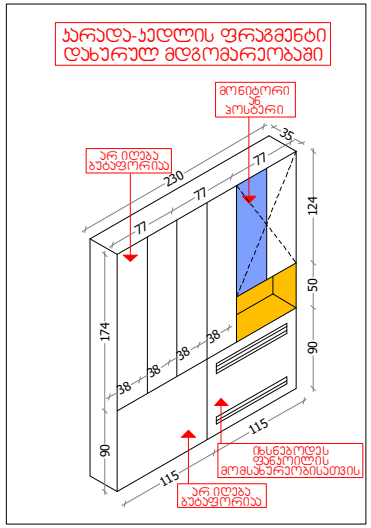

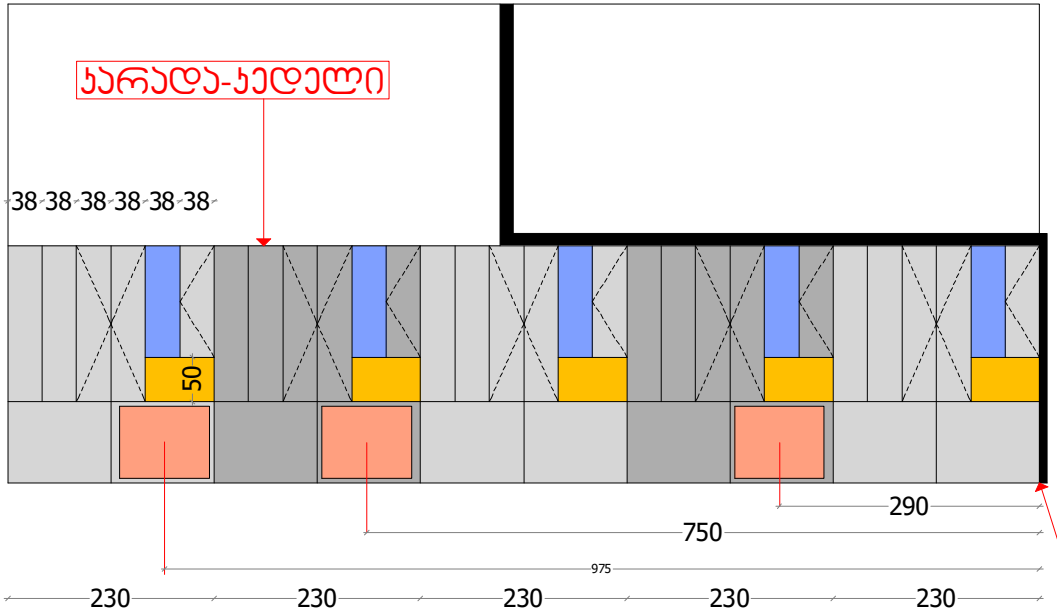

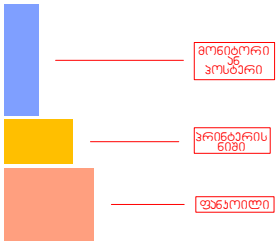

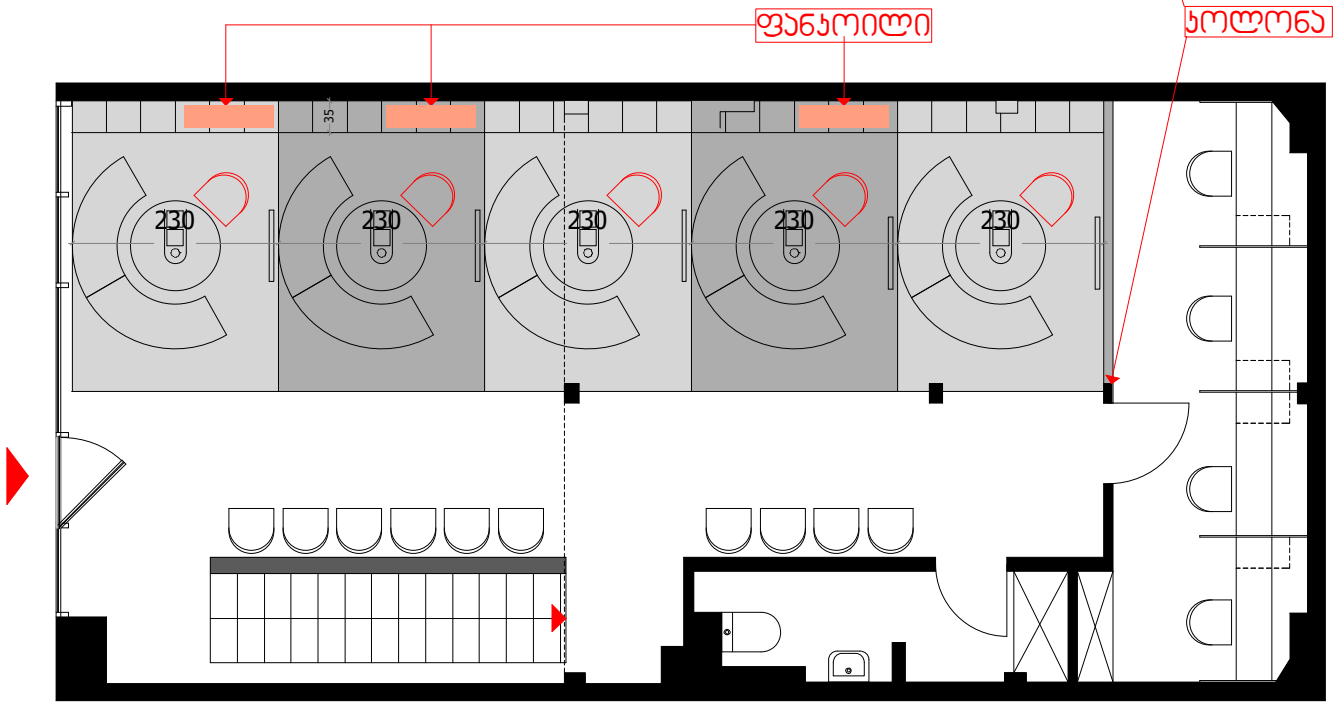

ნახაზი N 5 - რუკის ადგილი

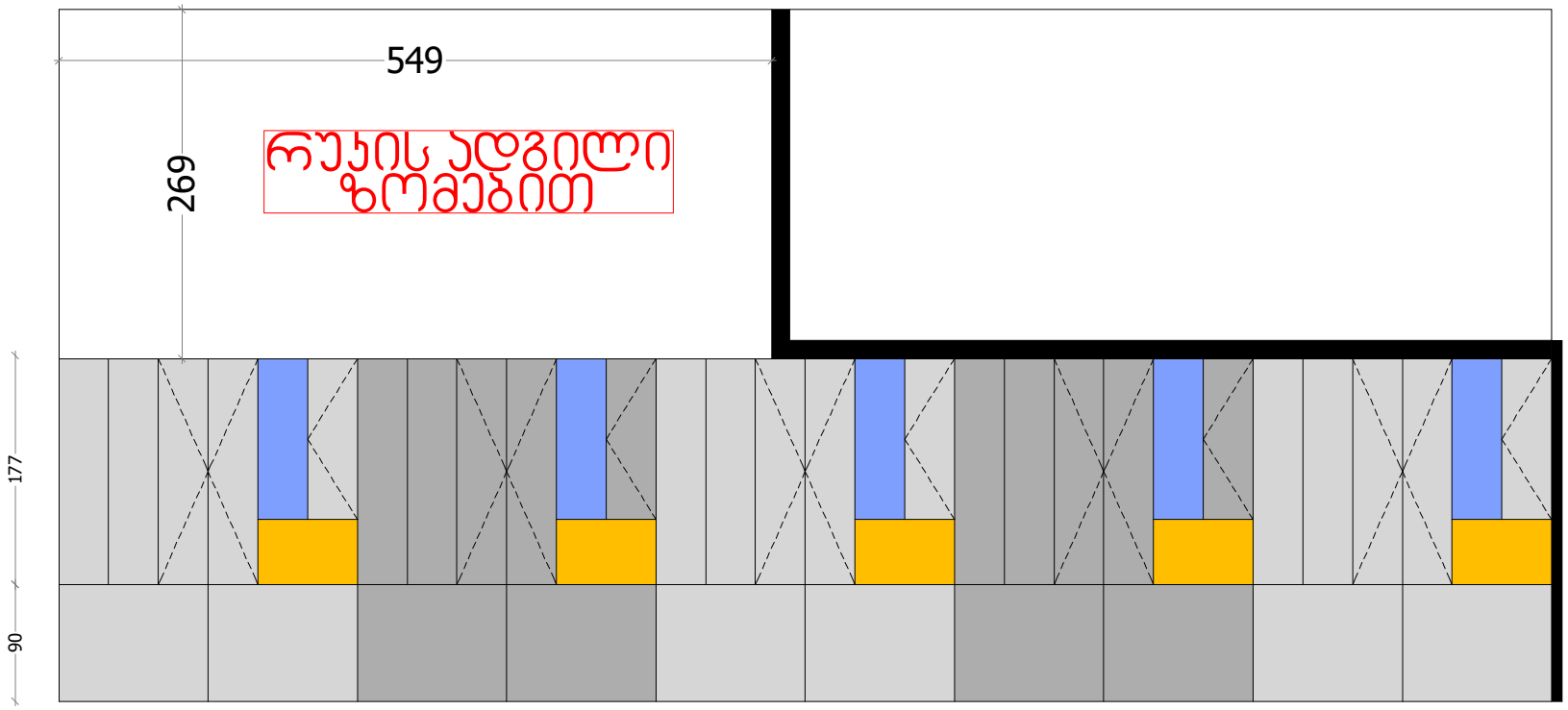

ნახაზი N6 - მაგიდა №9; სავარძელი №20
(ნაწილი I)

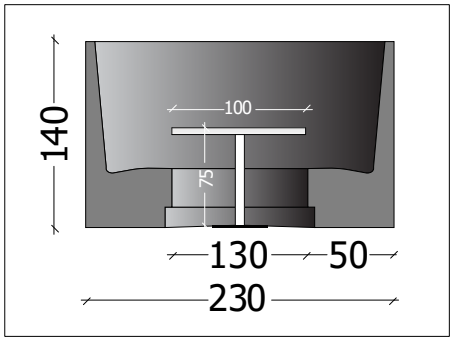

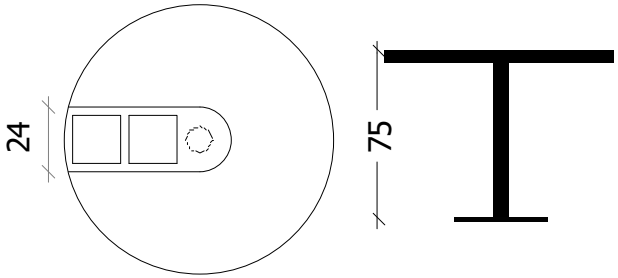

ნახაზი N7 - მაგიდა №9; სავარძელი №20
(ნაწილი II)

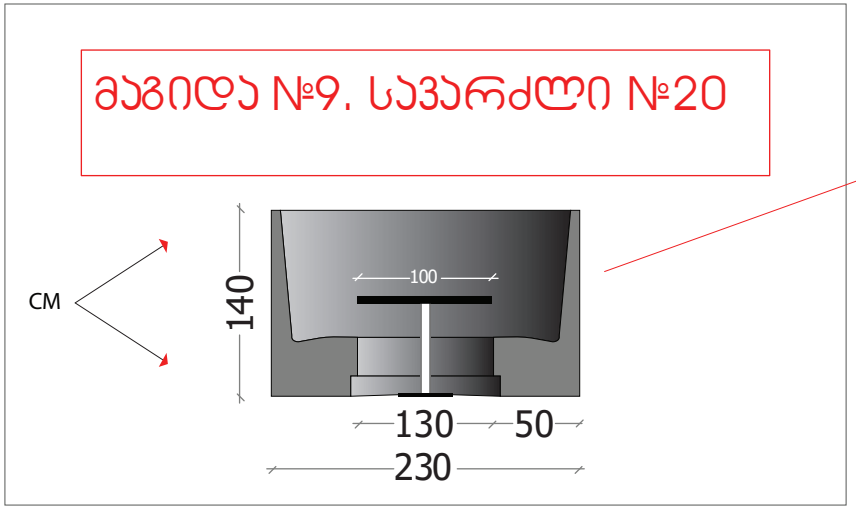

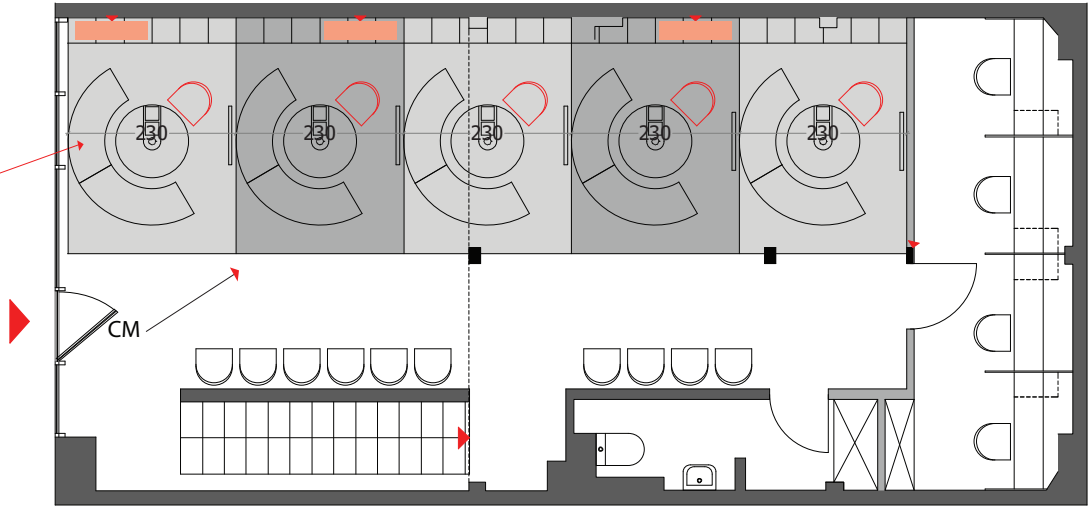

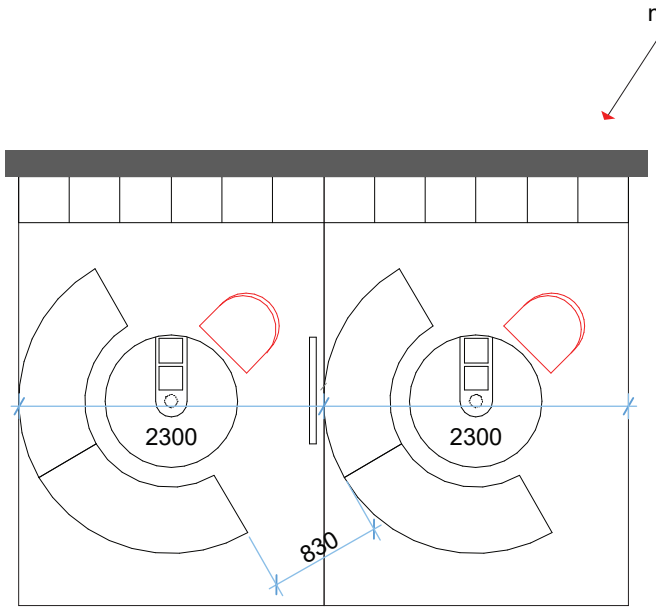

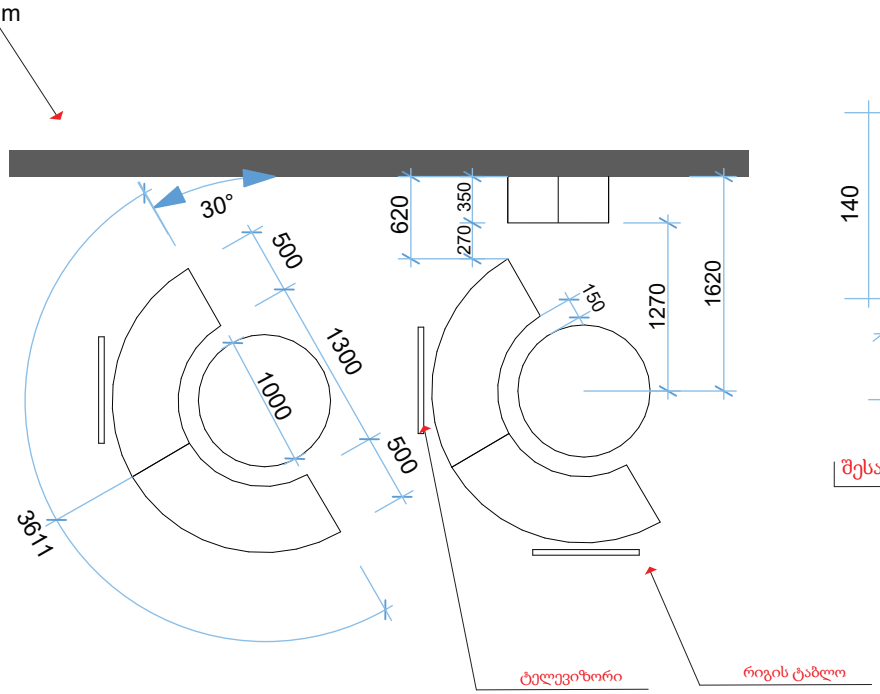

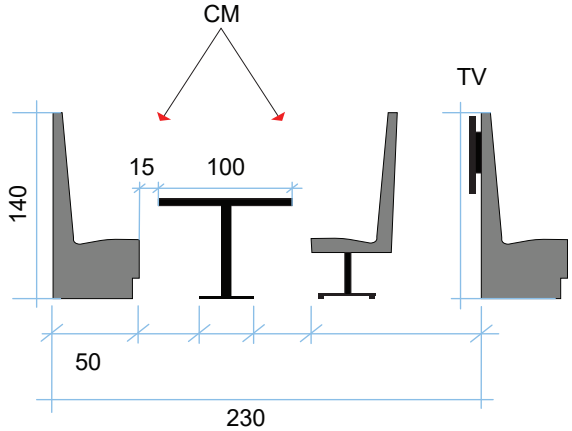

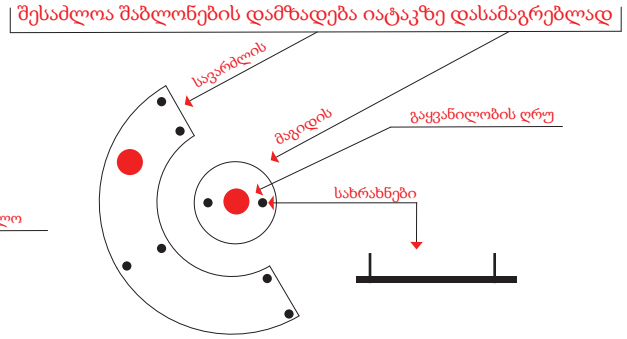

ნახაზი N8 - მაგიდა №9; სავარძელი №20
ელექტროობის წერტილები იატაკიდან

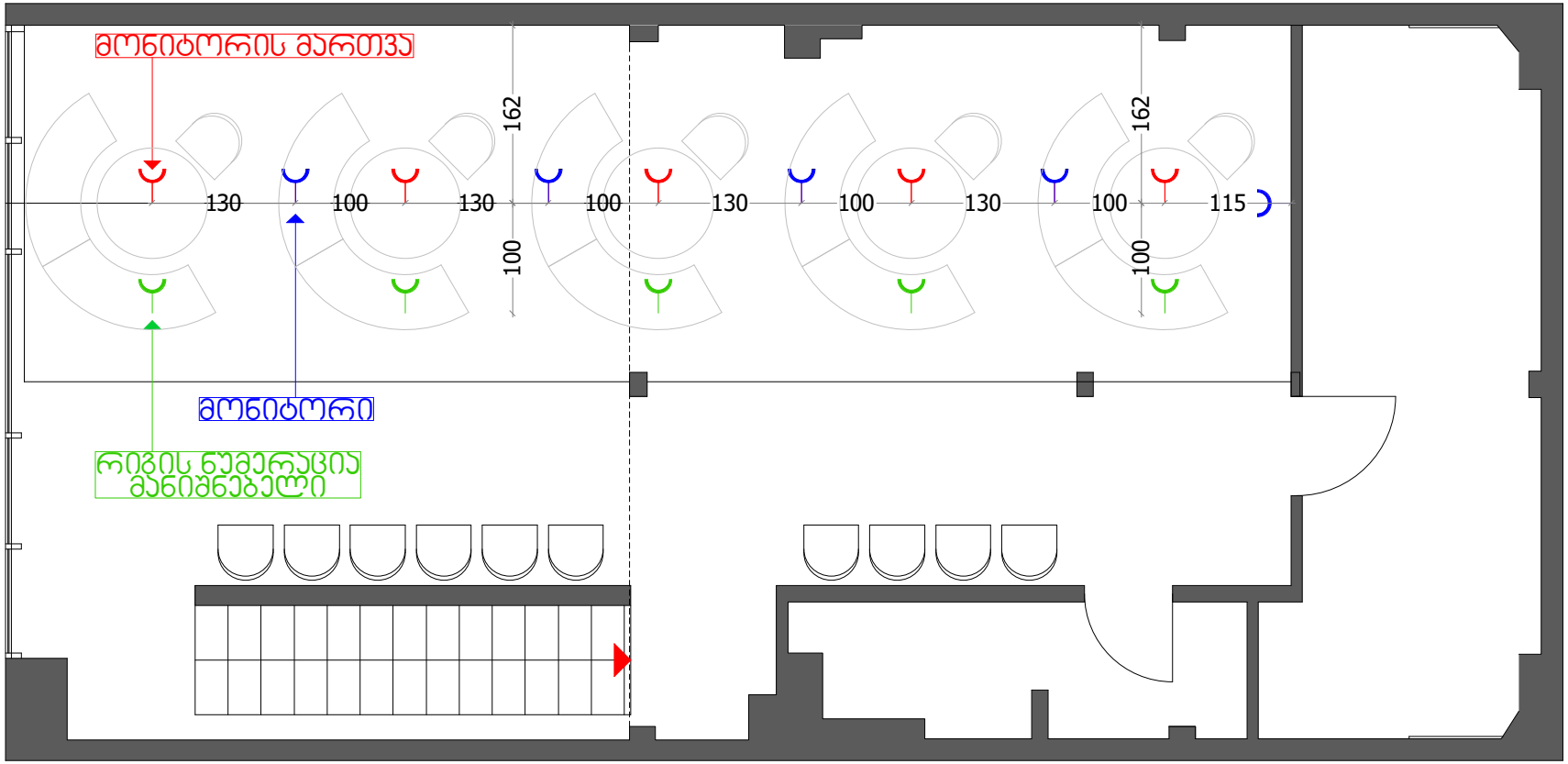

ვიზუალი №1 - ჯარადა-ჯედელი №19; საკარძელი №20

ვიზუალი №2 - მაგიდა № 9; სავარძელი №20

ვიზუალი №3 - მაგიდა № 8; თარროები № 14

ვიზუალი №4 - მაგიდა № 1; მაგიდა № 15; ჯარიდა № 2 მაგიდა № 16

ვიზუალი №5 - მაგიდა №13; ჯარადა № 10; ჯარადა № 11 ჯარადა № 12

3. მიწოდების პირობები

3.1. შესყიდვის ობიექტის მიწოდება და მონტაჟი უნდა გახორციელდეს ხელშეკრულების გაფორმებიდან მაქსიმუმ 45 (ორმოცდახუთი) კალენდარული დღის განმავლობაში.

3.2. შესყიდვის ობიექტის მიწოდება და მონტაჟი უნდა გახორციელდეს შემდეგ მისამართზე: ქ. თბილისი, კანდელაკის ქ. N33 (შემსყიდველის ოფისი)

3.3. შესყიდვის ობიექტის მიწოდების პერიოდში მიმწოდებელი ვალდებულია დაიცვას შენობაში სისუფთავე, შენობაში უკვე განხორციელებული სამშენებლო სამუშაოები მისგან გამოწვეული ნებისმიერი სახის ზემოქმედებისაგან/დაზიანებისაგან და სრულად აგებს პასუხს მათი დაზიანების შემთხვევაში;

3.4. შემსყიდველი შესყიდვის ობიექტის მიწოდების პარალელურად განახორციელებს შესყიდვის ობიექტის შემოწმებას, იმ შემთხვევაში თუ ავეჯს შემოწმების პროცესში აღმოაჩნდება გარკვეული ხარვეზები და მიმწოდებელი ვერ/ან არ უზრუნველყოფს აღნიშნული ხარვეზის გამოსწორებას შემსყიდველი უფლებამოსილია უარი განაცხადოს შესყიდვის ობიექტის მიღებაზე და მიღება-ჩაბარების აქტის გაფორმებაზე (შესყიდვის ობიექტი ჩაითვლება მიღებულად მხოლოდ მხარეთა შორის მიღება-ჩაბარების აქტის გაფორმების შემდეგ).

3.5. შესყიდვის ობიექტის შემოწმების პროცესში მიმწოდებელი ვალდებულია საკუთარი ხარჯებით უზრუნველყოს კონტროლის (ინსპექტირების) შედეგად გამოვლენილი ხარვეზის აღმოფხვრა.

3.6. შესყიდვის ობიექტის ტექნიკური და ხარისხობრივი კონტროლი (შემოწმება) გაიმართება, მიმწოდებელი ორგანიზაციის წარმომადგენლ(ებ)ის თანდასწრებით.

4. სატენდერო წინადადების ღირებულების გაანგარიშების მეთოდი

4.1. სატენდერო წინადადებაში საერთო და ერთეულის ფასი გამოსახული უნდა იყოს ლარებში დ.ღ.გ.-ს ჩათვლით და საქართველოს კანონმდებლობით დადგენილი ყველა გადასახადების გათვალისწინებით.

4.2. უცხოურ ვალუტაში ფასის წარმოდგენის შემთხვევაში, ფასის გადაანგარიშება მოხდება ეროვნულ ვალუტაში საქართველოს ეროვნული ბანკის მიერ გამარჯვებულის გამოვლენის მომენტისთვის დაფიქსირებული გაცვლითი კურსის შესაბამისად. გამარჯვებულის გამოვლენის მომენტში არსებული კურსი მტკიცედ დაფიქსირდება (იყინება) და გადახედვას აღარ ექვემდებარება.

4.3. ფასი უნდა შეიცავდეს ტრანსპორტირებისა და მონტაჟის ხარჯებს.

5. ანგარიშსწორების პირობები

5.1. მომწოდებელთან ანგარიშსწორება ხორციელდება საქართველოს ეროვნულ ვალუტაში უნაღდო წესით შემდეგი პირობით:

- ხელშეკრულების ღირებულების 30% ავანსის სახით ხელშეკრულების გაფორმებიდან 3 (სამი) საბანკო დღის განმავლობაში.
- ხელშეკრულების ღირებულების დარჩენილი 70% მხარეთა შორის მიწოდებულ საქონელზე შესაბამისი მიღება-ჩაბარებისა და ინსპექტირების აქტის გაფორმებიდან 3 (სამი) საბანკო დღის განმავლობაში.

5.2. იმ შემთხვევაში თუ პრეტენდენტი სატენდერო წინადადებაში ავანსის სახით მოითხოვს შესყიდვის ობიექტის ღირებულების 30% - ზე მეტს, იგი ვალდებულია ანგარიშსწორების პირველი ეტაპის ვადის დადგომამდე წარმოადგინოს მოთხოვნილი თანხის პროპორციული ოდენობის საბანკო გარანტია, რომლის მოქმედების ვადა 30 (ოცდაათი) კალენდარული დღით უნდა აღემატებოდეს მხარეთა შორის შესყიდვის ობიექტის მიწოდებაზე შესაბამისი მიღება-ჩაბარების გაფორმების თარიღს.

6. სატენდერო წინადადების შეფასებისა და გამარჯვებულის გამოვლენის მეთოდი

6.1. სატენდერო წინადადების შეფასება მოხდება შემდეგი კრიტერიუმითა და პროპორციით:

ფასი	40 %
ხარისხი	40 %
კვალიფიკაცია	20 %

6.2. სატენდერო წინადადების შეფასება და გამარჯვებულის გამოვლენა მოხდება ზემოთ აღნიშნული კრიტერიუმების გატვალისწინებით. ერთი და იგივე პრეტენდენტი შესაძლოა გამარჯვებულად გამოვლინდეს, როგორც ერთ ლოტში ასევე რამოდენიმე ლოტში ერთად.

6.3. პრეტენდენტთან ხელშეკრულება გაფორმდება იმ ლოტით გათვალისწინებული შესყიდვის ობიექტის მოწოდებაზე, რომელშიც იგი გამოვლინდება გამარჯვებულად.

7. საკვალიფიკაციო მონაცემები

7.1. ტენდერში მონაწილეობის მისაღებად პრეტენდენტი უნდა აკმაყოფილებდეს შემდეგ საკვალიფიკაციო მოთხოვნებს:

- მის მიმართ არ უნდა წარმოებდეს გადახდისუუნარობის ან/და გაკოტრების საქმე
- არ უნდა გააჩნდეს საგადასახადო დავალიანება
- უნდა გააჩნდეს ანალოგიურ სფეროში მოღვაწეობის მინიმუმ ორწლიანი გამოცდილება.

8. ტენდერთან დაკავშირებით საკონტაქტო ინფორმაცია

8.1. ტენდერთან დაკავშირებით ნებისმიერი დამატებითი ინფორმაციის მიღება დაინტერესებულ პირებს შეუძლიათ შემსყიდველის ფილიალში შემდეგ მისამართზე: ქ. თბილისი, ჟ. შარტავას ქ. #18, თბილისი 0160, საქართველო ან შემდეგ საკონტაქტო დეტალებზე:

- +995 577 730130
- tenders@globaltravel.ge

9. პრეტენდენტის მიერ წარმოსადგენი დოკუმენტაცია

9.1. ტენდერში მონაწილეობისთვის წინამდებარე დოკუმენტაციით დადგენილი წესით პრეტენდენტებმა ტენდერის ვადის დასრულებამდე უნდა წარმოადგინონ შემდეგი დოკუმენტაცია:

9.1.1. ფასების ცხრილი - ტექნიკური შესაბამისობა დანართი N1 - ის შესაბამისად;
(ფასების წარმოდგენა შესაძლებელია როგორც ერთ, ასევე რამოდენიმე ლოტისთვის).

9.1.2. პრეტენდენტის რეკვიზიტები დანართი N2 - ის შესაბამისად;

9.1.3. მიწოდების გრაფიკი დანართი N3 - ის შესაბამისად

9.1.4. საგარანტიო პირობები დანართი N4 - ის შესაბამისად

9.1.5. ხელმოწერილი და ბეჭდით (არსებობის შემთხვევაში) დამოწმებული აფიდავიტი დანართი N5-ის შესაბამისად.

9.1.6. ინფორმაცია ბოლო 2 (ორი) წლის განმავლობაში განხორციელებული რამოდენიმე პროექტის შესახებ დანართი N6 - ის შესაბამისად

9.1.7. ამონაწერი მეწარმეთა და არასამეწარმეო (არაკომერციული) იურიდიული პირების რეესტრიდან;

9.1.8. ცნობა შესაბამისი საქალაქო სასამართლოდან გადახდისუუნარობის საქმის წარმოების შესახებ;

9.1.9. შემოსავლების სამსახურის მიერ გაცემული ცნობა საგადასახადო დავალიანების არარსებობის შესახებ.

10. შესყიდვების შესახებ ხელშეკრულების პროექტი

წინამდებარე დოკუმენტი წარმოადგენს შესყიდვების შესახებ ხელშეკრულების პროექტს, რომელიც დაიდება ტენდერის ჩატარების შედეგად. წინამდებარე ხელშეკრულების პროექტის პირობების დაზუსტება განხორციელდება გამარჯვებული პრეტენდენტის სატენდერო წინადადების შესაბამისად, რომელიც ამავდროულად თანდართული ექნება ხელშეკრულებას, როგორც მისი განუყოფელი ნაწილი

ხელშეკრულება #

(შესყიდვების შესახებ)

ქ. თბილისი ---------- თვე 2017 წ.

ერთი მხრივ, **შპს "----------"** შემდეგში მოხსენიებული, როგორც „დამკვეთი", წარმოდგენილი მისი დირექტორის სახელი გვარი მიერ, მოქმედი წესდების საფუძველზე და მეორე მხრივ, **შპს "----------"** შემდეგში მოხსენიებული, როგორც „მენარდე", წარმოდგენილი მისი დირექტორის, სახელი გვარი მიერ, მოქმედი წესდების საფუძველზე, ერთად მოხსენიებული „მხარეებად", ხოლო ცალ-ცალკე როგორც „მხარე", პრეტენდენტის მიერ წარმოდგენილი სატენდერო წინადადების საფუძველზე ვდებთ წინამდებარე ხელშეკრულებას (შემდეგში „ხელშეკრულება") შემდეგზე:

1. ხელშეკრულების საგანი

1.1. მენარდე იღებს ვალდებულებას სატენდერო წინადადებით და ხელშეკრულებით დადგენილი პირობებისა და ვადების შესაბამისად დამკვეთის დავალებით უზრუნველყოს მის მიერ ტენდერის ფარგლებში წარმოდგენილი წინადადების (დანართი #1; დანართი #3; დანართი #4) და დამკვეთის მიერ წარმოდგენილი საპროექტო დოკუმენტაციის (დანართი #2) საფუძველზე (შემდეგში -„საპროექტო დოკუმენტაცია") დანართი #1 - ით განსაზღვრული ავეჯის დამზადება, მიწოდება, მონტაჟი და განლაგება (შემდეგში ტექსტში -„შესყიდვის საგანი") ობიექტზე, რომელიც მდებარეობს მისამართზე: ქ. თბილისი, ----------, (შემდეგში- „ობიექტი").

1.2. დამკვეთი ვალდებულია მიიღოს და აანაზღაუროს მენარდის მიერ მოწოდებული შესყიდვის საგანი წინამდებარე ხელშეკრულებაში აღწერილი პირობების შესაბამისად.

1.3. შესყიდვის საგნის დასახელება, სახეობები (ჩამონათვალი), ტექნიკური მახასიათებლები და ღირებულება მოცემულია წინამდებარე ხელშეკრულების შესაბამის დანართებში, რომლებიც ხელშეკრულების განუყოფელ ნაწილს წარმოადგენენ.

1.4. წინამდებარე ხელშეკრულებით გათვალისწინებული შესყიდვის საგნის დამზადებას მენარდე უზრუნველყოფს საკუთარი მასალითა და ხარჯით.

1.5. მენარდე უზრუნველყოფს შესყიდვის საგნის მიწოდებას სატენდერო წინადადებისა და დამკვეთის მიერ წარმოდგენილი საპროექტო დოკუმენტაციის შესაბამისად. საპროექტო დოკუმენტაცია მოიცავს შემდეგს: ტექნიკურ დავალებას; 3D ვიზუალიზაციას;

2. შესრულების კონტროლი და ზედამხედველობა

2.1. დამკვეთს უფლება აქვს აკონტროლოს მენარდის მიერ ხელშეკრულებით ნაკისრი ვალდებულებების შესრულების მიმდინარეობა და მათი შესრულების ხარისხი, მათი შესრულების ვადები (გრაფიკი), გამოსაყენებელი მასალების ხარისხი, ამავე დროს არ უნდა ჩაერიოს მენარდის ოპერატიულ-სამეურნეო მუშაობაში, ხოლო თავის მხრივ მენარდე ვალდებულია უზრუნველყოს დამკვეთის დაშვება საწარმოში, სადაც ხორციელდება შესყიდვის საგნის დამზადება და მიაწოდოს დამკვეთს პროცესის მიმდინარეობაზე სრული ანგარიში ნებისმიერ დროს.

2.2. მიმდინარეობისა და შესრულების ხარისხის შემოწმების მიზნით, დამკვეთი უფლებამოსილია დადოს შესრულების მიმდინარეობისა და ხარისხის კონტროლის განხორციელების მომსახურების ხელშეკრულება შესაბამის საინჟინრო ორგანიზაციასთან ან ფიზიკურ პირთან, რის შესახებაც წერილობით უნდა აცნობოს მენარდეს.

3. შესრულების ვადები

3.1. მხარეებმა შეათანხმეს შესყიდვის საგნის მოწოდების კალენდარული ვადები, რაც ასახულია წინამდებარე ხელშეკრულების შესაბამის დანართში.

3.2. მენარდეს უფლება აქვს გაარძელოს შესრულების ვადები მის მიმართ სანქციების გამოყენების გარეშე შემდეგ შემთხვევებში:

3.2.1. თუ დამკვეთი შეცვლის საპროექტო დოკუმენტაციის მოცულობას, რაც არსებითად იმოქმედებს ნაკისრი ვალდებულებების შესრულების ვადებზე;

3.2.2. თუ სამუშაოები, რომლებიც არ შედის მენარდის ვალდებულებაში არსებითად აბრკოლებს მენარდის მოვალეობების შესრულებას.

4. მენარდის უფლება-მოვალეობები

4.1. <u>მენარდე ვალდებულია:</u>

4.1.1. უზრუნველყოს ხელშეკრულების 1.1. პუნქტით აღწერილი შესყიდვის საგნის მიწოდება წინამდებარე ხელშეკრულებით, მისი დანართებით, საპროექტო დოკუმენტაციით და სამუშაო ნახაზებით, აგრეთვე შესრულების ადგილზე მიღებული მოთხოვნებით გათვალისწინებული მოცულობით და ჩააბაროს დამკვეთს დადგენილ ვადაში;

4.1.2. უზრუნველყოს შესყიდვის საგნის ხარისხი წინამდებარე ხელშეკრულების, მისი დანართების, საპროექტო დოკუმენტაციისა და ტექნიკური მოთხოვნების, სამუშაო ნახაზების, აგრეთვე შესრულების ადგილზე მიღებული მოთხოვნების გათვალისწინებით;

4.1.3. უზრუნველყოს შესყიდვის საგნის ჩაბარებისას გამოვლენილი დეფექტებისა და ნაკლოვანებების დროული აღმოფხვრა შესყიდვის საგნის საგარანტიო ვადის განმავლობაში.

4.1.4. უზრუნველყოს ობიექტზე შრომის დაცვისა და უსაფრთხოების ტექნიკის, სახანძრო უსაფრთხოების, გარემოს, მწვანე ნარგავებისა და მიწის დაცვის აუცილებელი ღონისძიებების გატარება;

4.1.5. უზრუნველყოს სისუფთავის დაცვა სამშენებლო / საწარმოო ნაგვისგან ობიექტზე და მის მიმდებარე ტერიტორაზე;

4.1.6. სამონტაჟო სამუშაოების დასრულებისთანავე გაიყვანოს/გაიტანოს ობიექტიდან მისი კუთვნილი მანქანები, მოწყობლობა, ინვენტარი, ხელსაწყოები, მასალები, დროებითი ნაგებობები და სხვა ქონება, აგრეთვე გაიტანოს სამონტაჟო სამუშაოების შედეგად დაგროვილი სამშენებლო / საწარმოო ნაგავი.

4.1.7. დაუყოვნებლივ აცნობოს დამკვეთს და მისგან მითითებების მიღებამდე შეწყვიტოს სამუშაოები შემდეგ შემთხვევებში:

- დამკვეთისთვის მის მიერ სამონტაჟო სამუშაოს შესახებ გაცემული მითითების შესრულებით დამკვეთისათვის სავარაუდოდ არახელსაყრელი შედეგების დადგომის შემთხვევაში;
- ყველა სხვა, მენარდისგან დამოუკიდებელ შემთხვევაში, რაც შეიძლება საფრთხეს უქმნიდეს შესრულებული სამონტაჟო სამუშაოების შედეგების ვარგისიანობას ან/და შესყიდვის საგანს ან/და რომელიც ხელს უშლის სამონტაჟო სამუშაოების დროულად შესრულებას.

4.1.8. მენარდეს არ აქვს უფლება გამოიყენოს მასალები ან მოწყობილობები, რომლებმაც შეიძლება გამოიწვიოს ორივე მხარის მიერ შეთანხმებული მოთხოვნების დარღვევა გარემოს დაცვასთან ან სამონტაჟო სამუშაოების უსაფრთხოებასთან დაკავშირებით.

4.1.9. მენარდე ვალდებულია დანიშნოს ბრძანებით უფლებამოსილი წარმომადგენელი ობიექტზე სამუშაოების შესრულების მთელი პერიოდისათვის და მიაწოდოს ასლი დამკვეთს არაუგვიანეს ობიექტზე სამუშაოების დაწყების თარიღისა.

4.1.10. დამკვეთის ან მესამე პირების კომუნიკაციების ან სხვა ქონების / სიკეთის დაზიანების შემთხვევაში სამუშაოების წარმოების პერიოდში მენარდის ბრალეულობით, იგი ვალდებულია აწარმოოს აღდგენითი სამუშაოები საკუთარი ხარჯებით, აგრეთვე აანაზღაუროს მიყენებული ზარალი.

4.1.11. მენარდე იძლევა გარანტიას, რომ შესყიდვის საგნის დამზადება-მონტაჟისათვის მენარდის მიერ გამოყენებული მასალების, მოწყობილობების, კონსტრუქციებისა და სისტემების, აგრეთვე მის მიერ შესრულებული სამუშაოების ხარისხი შეესაბამება წინამდებარე ხელშეკრულებას, მის დანართებს, საპროექტო დოკუმენტაციას, სახელმწიფო სტანდარტებს, ტექნიკურ რეგლამენტებს, ხანძარსაწინააღმდეგო წესებს და აღნიშნულის გასახორციელებლად მას გააჩნია აუცილებელი სერტიფიკატები, ლიცენზიები და ტექნიკური პასპორტები.

4.1.12. მენარდე სრულიად პასუხისმგებელია ტექნიკურ უსაფრთხოებასა და მუშების შრომის დაცვაზე (ქვემენარდეების მუშების ჩათვლით) ობიექტზე წინამდებარე ხელშეკრულებით განსაზღვრული სამონტაჟო სამუშაოების შესრულებისას. მენარდის მიერ ობიექტზე სამუშაოების შესრულების მიზნით უცხო ქვეყნების მოქლაქეების მოზიდვის შემთხვევაში, მენარდე პასუხისმგებელია დამკვეთის წინაშე იმაზე, რომ ყველა უცხო ქვეყნის მოქალაქეს, რომელიც ობიექტზე იმუშავებს, წესრიგში ექნება დოკუმენტები და მიღებული ექნება ყველა ნებართვა, რაც აუცილებელია საქართველოს ტერიტორიაზე

ლეგალური ქმედებისთვის. მენარდე ვალდებულია აუნაზღაუროს დამკვეთს ზარალი, მენარდის მიერ წინამდებარე პუნქტში აღნიშნული ვალდებულების სრულად ან ნაწილობრივ შეუსრულებლობისთვის (სახელმწიფო ორგანოების მიერ გამოწერილი ჯარიმების ჩათვლით).

4.1.13. დამკვეთის მოთხოვნით მიაწოდოს ინფორმაცია წინამდებარე ხელშეკრულებით გათვალისწინებული სამუშაოების მიმდინარეობის შესახებ.

4.2. <u>მენარდეს უფლება აქვს:</u>

4.2.1. უარი განაცხადოს ხელშეკრულების შესრულებაზე, თუ დამკვეთის მიერ ხელშეკრულებით გათვალისწინებული მოვალეობების შეუსრულებლობა ხელს უშლის (აყოვნებს) ხელშეკრულებით გათვალისწინებული ვალდებულებების შესრულებასა და შესყიდვის საგნის მიწოდებას 15 (თხუთმეტ) კალენდარულ დღეზე მეტი ვადით, ამის შესახებ დამკვეთისთვის შეტყობინების გაგზავნის პირობით ხელშეკრულების გაუქმებამდე არაუგვიანეს 10 (ათი) კალენდარული დღით ადრე. ამასთან, მენარდეს რჩება უფლება მიიღოს ხელშეკრულების გაუქმებამდე შესრულებული სამუშაოების ღირებულება და მიიღოს კომპენსაცია დოკუმენტურად დადასტურებული ხარჯებისთვის, რომლებიც დაიხარჯა ხარჯთაღრიცხვაში ჩამოთვლილი მასალების, მოწყობილობების, კონსტრუქციების შეძენაზე. მენარდე ვალდებულია გადასცეს ყველა მასალა, მოწყობილობა და კონსტრუქცია, რომლებიც დამკვეთმა გადასცა მენარდეს, და ჩააბაროს მუშაობის შედეგი, რომელიც მიღებული იქნა წინამდებარე ხელშეკრულების გაუქმების მომენტისთვის.

4.2.2. მიიღოს დამკვეთისგან საჭირო ინფორმაცია და ნებართვა დროებით ენერგომომარაგების, წყალმომარაგებისა და წყალგაყვანილობის ჩასართველი სამუშაოების შესრულების მიზნით. აღნიშნული მომსახურებით სარგებლობის ხარჯებს იხდის დამკვეთი.

5. დამკვეთის უფლება-მოვალეობები

5.1. <u>დამკვეთი ვალდებულია:</u>

5.1.1. მენარდისა და დამკვეთის მიერ ხელმოწერილი ობიექტის მიღება-ჩაბარების აქტის თანახმად გადასცეს მენარდეს სამონტაჟო სამუშაოების შესრულებისთვის ვარგისი ობიექტი, სამუშაოების შესრულების პერიოდისთვის მხარეების მიერ წინამდებარე ხელშეკრულების დანართში შეთანხმებული გრაფიკის შესაბამისად.

5.1.2. მიიღოს და აანაზღაუროს შესყიდვის საგანი წინამდებარე ხელშეკრულებით გათვალისწინებული წესით.

5.1.3. მესაკუთრის მიერ ობიექტზე დაწესებული შესვლის რეჟიმის შესაბამისად უზრუნველყოს მენარდის მუშებისა და ტექნიკის, აგრეთვე მესამე პირების (ქვემენარდეების) მუშების შესვლა და მიაწოდოს მენარდეს ინფორმაცია ენერგომომარაგებისა და წყალმომარაგების, კანალიზაციის დროებით წერტილებთან შეერთების შესახებ.

5.1.4. მხარეების მიერ შეთანხმებულ დროს უზრუნველყოს საკუთარი წამომადგენლის ობიექტზე დასწრება მენარდის მიერ დახურული სამუშაოების, გამოცდისა და გაზომვის განხორციელებისას.

5.1.5. გაუწიოს მენარდეს დახმარება იმ საკითხების გადაჭრაში, რომლებიც შეიძლება წარმოიშვას ობიექტის მესაკუთრესა და ამ ობიექტზე და მის მიმდებარე ტერიტორიაზე სამუშაოების შემსრულებელ მესამე პირებს შორის.

5.1.6. წინასწარ გააფრთხილოს მენარდე პროექტის დოკუმენტაციაში შესატან ცვლილებებზე, რომლებმაც შეიძლება გავლენა იქონიოს მენარდის მიერ შესასრულებელ სამუშაოებზე.

5.1.7. მის მიერ ხელშეკრულების დარღვევის საფუძველზე ხელშეკრულების შეწყვეტის შემთხვევაში, მიიღოს და აანაზღაუროს მენარდის მიერ ხარჯთაღრიცხვაში ჩამოთვლილი მასალების, მოწყობილობების, კონსტრუქციების დოკუმენტურად დადასტურებული ყველა ხარჯი. ამასთან, მენარდე ვალდებულია დააბრუნოს დამკვეთის მიერ მენარდისთვის მიწოდებული ყველა მასალა, მოწყობილობები და კონსტრუქციები და ჩააბაროს სამუშაოს შედეგები, რომლებიც შესრულდა წინამდებარე ხელშეკრულების გაუქმების მომენტისთვის.

5.1.8. დამკვეთი იძლევა გარანტიას, რომ მას აქვს კანონიერი უფლება აწარმოოს ობიექტზე კანონიერი სამუშაოები.

5.2. <u>დამკვეთს უფლება აქვს:</u>

5.2.1. უარი განაცხადოს წინამდებარე ხელშეკრულების შესრულებაზე, თუ მენარდე დროულად არ იწყებს წინამდებარე ხელშეკრულებით გათვალისწინებული შესყიდვების საგნის მიწოდებას ან ისე ნელა ასრულებს მიწოდებას, რომ დადგენილ ვადაში დასრულება შეუძლებელი ხდება.

5.2.2. დაუდგინოს მენარდეს გონივრული ვადა ნაკლოვანებების აღმოფხვრისთვის (არაუმეტეს 10 (ათი) კალენდარული დღისა), თუ შესყიდვის საგნის მიწოდებისას ნათელი გახდება, რომ ის არ იქნება ჯეროვანი და, მენარდის მიერ დადგენილ ვადაში, ამ მოთხოვნის შეუსრულებლობის შემთხვევაში, უარი განაცხადოს წინამდებარე ხელშეკრულებაზე, ან დაავალოს ნაკლოვანებების აღმოფხვრა სხვა პირს მენარდის ხარჯით, აგრეთვე მოითხოვოს ზარალის ანაზრაურება, შესყიდვის საგნის მოცემული სახეობის ხარჯთაღრიცხვით გათალისწინებული ფასების ფარგლებში.

5.2.3. დამკვეთს აგრეთვე აქვს სხვა, წინამდებარე ხელშკერულებითა და კანონმდებლობით გათვალისწინებული უფლებები.

6. მიღება-ჩაბარება

6.1. წინამდებარე ხელშეკრულებით განსაზღვრული შესყიდვის საგნის მიწოდების ვადის დასრულებისთვის, მენარდე გადასცემს დამკვეთს შესრულებული სამუშაოების შედგენილ მიღება-ჩაბარების აქტების ორ ეგზემპლარს.

6.2. დამკვეთი მენარდისგან წინამდებარე ხელშეკრულების 6.1. პუნქტში აღწერილი დოკუმენტის მიღებიდან 3 (სამი) სამუშაო დღის განმავლობაში, ვალდებულია შეამოწმოს წარმოდგენილი დოკუმენტები, მიიღოს შესყიდვის საგანი და გაუგზავნოს მენარდეს ხელმოწერილი აქტის ერთი ეგზემლპარი, ან წერილობითი მოტივირებული უარი შესყიდვის ობიექტის მიღებასა და აქტის ხელმოწერაზე, კონკრეტული შენიშვნების მითითებით.

6.3. დამკვეთის მიერ შესყიდვის საგნის მიღებაზე და მენარდის მიერ წარმოდგენილი აქტის ან სხვა დოკუმენტის ხელმოწერაზე მოტივირებული უარის შემთხვევაში, მხარეები ორი დღის განმავლობაში ადგენენ ორმხრივ აქტს გამოვლენილი ნაკლოვანებების შესახებ - დეფექტური აქტი, რასაც თან დაერთვის შესასრულებელი სამუშაოების სია და მათი შესრულების ვადები. მენარდის მიერ გამოვლენილი ნაკლოვანებების აღმოფხვრა ხორციელდება დეფექტური აქტის საფუძველზე.

6.4. თუ მენარდე თავს არიდებს დეფექტური აქტის შედგენას და/ან მის ხელმოწერას, დამკვეთი ასეთ აქტს ცალმხრივად ადგენს. ყველა აღნიშნული ნაკლოვანების აღმოფხვრა ხორციელდება მენარდის მიერ საკუთარი ხარჯებით და ძალებით ვადაში, რომელიც არ აღემატება 10 (ათ) სამუშაო დღეს დამკვეთის მიერ შენიშვნების წარმოდგენიდან, რომლებიც შედგა დეფექტური აქტის საფუძველზე.

6.5. მენარდის მიერ დამკვეთის ყველა წარმოდგენილი ხარვეზის აღმოფხვრის შემდეგ, შესყიდვის საგნის მიღება ხორციელდება ხელშეკრულების წინამდებარე მუხლით დადგენილი წესით.

6.6. დამკვეთისთვის შესყიდვის საგნის ჩაბარებისას, მენარდე ვალდებულია წერილობით შეატყობინოს დამკვეთს მოთხოვნების შესახებ, რომელთა დაცვაც აუცილებელია შესყიდვის საგნის ეფექტური და უსაფრთხო გამოყენებისათვის, აგრეთვე თვით დამკვეთისთვის და სხვა პირებისთვის შესაძლო შედეგების შესახებ, რაც შეიძლება მოჰვეს შესაბამისი მოთხოვნების შეუსრულებლობას.

7. ხარისხის გარანტიები

7.1. გარანტია ვრცელდება მენარდის მიერ ხელშეკრულებით მიწოდებულ შესყიდვის საგანზე.

7.2. მენარდე იძლევა გარანტიას, რომ მიწოდების შემდეგ აღნიშნული შესყიდვის საგანი მიაღწევს პროექტის დოკუმენტაციაში აღნიშნულ მაჩვენებლებს და ექსპლუატაციის შესაძლებლობას დანართი #4-ში აღნიშნული მთელი საგარანტიო პერიოდის განმავლობაში.

7.3. შესყიდვის საგნის ნორმალური ექსპლუატაციის საგარანტიო ვადა მენარდის მიერ მიწოდებული შესყიდვის საგნის ნაწილში დგება მხარეების მიერ აქტის ხელმოწერისა და მენარდის მიერ ყველა ხარვეზის აღმოფხვრის დღიდან და გრძელდება დანართი #4 - ით განსაზღვრული ვადით.

7.4. საგარანტიო პერიოდში დამკვეთის მიერ გამოვლენილი ნაკლოვანებები ფიქსირდება დეფექტურ აქტში, რომელიც დგება 6.3. პუნქტში გათვალისწინებული წესით.

7.5. დეფექტური აქტის შედგენაში, მათი აღმოფხვრის წესისა და ვადების დადგენაში მონაწილეობისთვის, მენარდე ვალდებულია გააგზავნოს თავისი წარმომადგენელი არაუმეტეს 3 (სამი) დღის განმავლობაში დამკვეთის წერილობითი შეტყობინების მიღებიდან. საგარანტიო ვადა ამ შემთხვევაში შესაბამისად გრძელდება დეფექტების აღმოფხვრისათვის საჭირო ვადით.

7.6. მენარდე თავისუფლდება საგარანტიო ვალდებულებების პასუხისმგებლობისგან იმ შემთხვევაში, თუ ნაკლოვანებები (დეფექტები) წარმოიშვა შემდეგი მიზეზებით:

7.6.1. შესყიდვის საგანზე ზიანის მიყენება დამკვეთის თანამშრომლების ან კლიენტების მიერ;

7.6.2. შესყიდვის საგანზე ზიანის მიყენება იმ მოვლენების შედეგად, რომლებზეც მენარდე არ აგებს პასუხს მათი საგანგებო და სტიქიური ხასიათის გამო;

7.6.3. თუ ზარალი წარმოიშვა არასწორი ექსპლუატაციის ან არაჯეროვანი რემონტის შედეგად;

7.6.4. თუ ნაკლოვანებები წარმოიშვა ბუნებრივი ცვეთის შედეგად ობიექტის ექსპლუატაციის პერიოდში.

7.7. იმ შემთხვევაში, თუ მენარდე უარს ამბობს დეფექტური აქტის შედგენასა და ხელმოწერაზე, ან მის მიერ გამოვლენილი ნაკლოვანებების აღმოუფხვრელობის და/ან მათი დადგენილ ვადაში აღმოფხვრაზე უარის განცხადების შემთხვევაში, დამკვეთი ადგენს ნაკლოვანებების ცალმხრივ აქტს. ამგვარად, დამკვეთს უფლება აქვს თავისი შეხედულებისამებრ მოითხოვოს მენარდისგან ნაკლოვანებების აღმოფხვრა, ან უფლება აქვს საკუთარი ხარჯებით გამოასწოროს ისინი, მენარდე კი ვალდებულია აუნაზღაუროს დამკვეთს აღმოფხვრისთვის გაწეული ხარჯები მოთხოვნიდან 5 (ხუთი) სამუშაო დღის განმავლობაში.

8. ღირებულება, ანაზღაურება და ურთიერთანგარიშსწორება

8.1. შესყიდვის საგნის ღირებულება განისაზღვრება დადგენილი ხარჯთაღრიცხვის შესაბამისად, რომელიც გაფორმებულია წინამდებარე ხელშეკრულების შესაბამისი დანართის სახით და წარმოადგენს წინამდებარე ხელშეკრულების განუყოფელ ნაწილს. ღირებულება მოიცავს მოქმედი კანონმდებლობით დადგენილ ყველა საჭირო გადასახადსა და მოსაკრებლებს, მათ შორის დამატებითი ღირებულების გადასახადს.

8.2. ღირებულება დამტკიცებულია და შეიძლება შეიცვალოს მხოლოდ შესყიდვის საგნის მოცულობაში ან შემადგენლობაში მხარეთა შეთანხმებით ცვლილებების შეტანის შემთხვევაში წინამდებარე ხელშეკრულების დამატებითი წერილობითი შეთანხმების საფუძველზე, რომელსაც ხელს აწერენ მხარეთა უფლებამოსილი წარმომადგენლები.

8.3. ხელშეკრულებით გათვალისწინებული შესყიდვის საგნის მიწოდებისთვის მასალებითა და მოწყობილობებით უზრუნველყოფას თავისი ხარჯით ორგანიზებას უწევს მენარდე. დამატებით, მხარეთა წერილობითი შეთანხმებით დამკვეთს შეუძლია აიღოს ვალდებულება სრულად ან ნაწილობრივ უზრუნველყოს მენარდე საჭირო მასალებითა და მოწყობილობებით.

8.4. ანგარიშსწორების წესი და ვადები განსაზღვრულია ხელშეკრულების შესაბამისი დანართით.

8.5. მენარდესთან ყველა ანგარიშსწორება ხორციელდება დამკვეთის მიერ უნაღდო ანგარიშსწორების წესით ფულადი სახსრების გადარიცხვის გზით მენარდის ანგარიშსწორების ანგარიშზე, რომელიც მითითებულია წინამდებარე ხელშეკრულებაში ან მენარდის ანგარიშში. გადახდის თარიღად ითვლება დამკვეთის უფლებამოსილი ბანკის მიერ საგადახდო დავალების შესრულებისთვის მიღება.

9. ხელშეკრულების პირობის შეცვლა

9.1. მენარდის მიერ შესყიდვის საგნის მიწოდებისას დაშვებული შეცდომები უნდა გამოსწორდეს მისი ხარჯით დამკვეთთან შეთანხმებულ ვადებში.

9.2. თუ დამკვეთი დროულად არ შეასრულებს წინამდებარე ხელშეკრულებით გათვალისწინებულ თავის მოვალეობებს, ხოლო ეს გამოიწვევს შესყიდვის საგნის მიწოდების დაგვიანებას, მაშინ მიწოდების ვადა ავტომატურად გაგრძელდება პერიოდით, რომელიც უდრის დამკვეთის მიერ თავისი მოვალეობების შესრულების ვადაგადაცილებული დღეების რაოდენობას და მენარდე ამ პერიოდში თავისუფლდება ჯარიმის გადახდისგან ობიექტის ექსპლუატაციაში გადაცემის დაგვიანებისათვის.

10. ფორს-მაჟორი

10.1. მხარე თავისუფლდება პასუხისმგებლობისგან წინამდებარე ხელშეკრულებით გათვალისწინებული თავისი მოვალეობების სრული ან ნაწილობრივი შეუსრულებლობისთვის და აღნიშნულთან დაკავშირებული ზარალის ანაზღაურებისგან, თუ დაამტკიცებს, რომ ასეთი შეუსრულებლობა გახდა დაუძლეველი ძალის გარემოებების (ფორს-მაჟორის) მოქმედების შედეგი.

10.2. დაუძლეველი ძალის გარემოებებს განეკუთვნება სტიქიური უბედურებები, მათ შორის მიწისძვრა, წყალდიდობა, ხანძარი, ქარიშხალი, ტაიფუნი, კოკისპირული წვიმები, სხვა საგანგებო და დაუძლეველი მოვლენები, რომლებიც წარმოიშვა წინამდებარე ხელშეკრულების დადების შემდეგ, რომელთა გათვალისწინებაც მხარეს არ შეეძლო ხელშეკრულების დადების მომენტში ან თავიდან აიცილება გონივრული ზომებით და რომლებმაც უშუალოდ იმოქმედა მხარის მიერ ხელშეკრულებით გათვალისწინებული მოვალეობების შესრულებაზე.

10.3. დაუძლეველ გარემოებებს არ განეკუთვნება:

10.3.1. მოვალის კონტრაგენტების მიერ მოვალეობების დარღვევა;

10.3.2. ბაზარზე სამუშაოს შესრულებისთვის საჭირო საქონლის არარსებობა;

10.3.3. მოვალის მიერ საჭირო ფულადი თანხების არქონა.

10.4. მხარეს, რომელმაც დაუშვა ხელშეკრულებით გათვალისწინებული ან მასთან დაკავშირებული მოვალეობების ნაწილობრივი ან სრული შეუსრულებლობა/არაჯეროვანი შესრულება, არ აქვს უფლება დააბრალოს ეს

დაუძლეველი ძალის გარემოებების მოქმედებას, თუ აღნიშნული გარემოებები და/ან მათი შედეგები წარმოიშვა ხელშკერულებით გათვალისწინებული შესაბამისი მოვალეობების შესრულების ვადის დადგომის შემდეგ.

10.5. დაუძლეველი ძალის გარემოების წარმოშობა და მისი ხანგრძლივობა დასტურდება ადგილობრივი კომპეტენტური სავაჭრო-სამრეწველო პალატის მიერ ან სხვა უფლებამოსილი ორგანოს მიერ გაცემული დოკუმენტით.

10.6. მხარე, რომელიც მოხვდა დაუძლეველი ძალის გარემოებების ზემოქმედების ქვეშ, ვალდებულია ამის შესახებ წერილობით შეატყობინოს მეორე მხარეს დაუძლეველი ძალის გარემოებების დადგომის, მათი შედეგების, ხელშეკრულებით გათვალისწინებული მოვალეობების შესრულებაზე მათი მოქმედებისა და ხანგრძლივობის შესახებ და წარმოადგინოს წინამდებარე ხელშეკრულების 10.5. პუნქტში აღნიშნული დოკუმენტები და სხვა, ფორს-მაჟორის წარმოშობისა და მისი შედეგების დამადასტურებელი მტკიცებულებები.

10.7. ხელშეკრულების 10.6 პუნქტში აღნიშნული შეტყობინების გაგზავნის ვადა შეადგენს 3 (სამ) სამუშაო დღეს ფორს-მაჟორის წარმოშობისა და მისი შედეგების დღიდან, ან დღიდან, როდესაც მხარემ შეიტყო მისი დადგომის შესახებ. თუ თვით ფორს-მაჟორულმა გარემოებებმა ხელი შეუშალეს შეტყობინების დროულ გაგზავნას, ასეთ შემთხვევაში შეტყობინება უნდა გაიგზავნოს 3 (სამი) სამუშაო დღის განმავლობაში იმ მომენტიდან, როცა ეს გახდა შესაძლებელი.

10.8. მხარემ უნდა აცნობოს მეორე მხარეს დაუძლეველი ძალის გარემოებების მოქმედების შეწყვეტის შესახებ, რომლის ქვეშაც ის იმყოფებოდა, წერილობით 3 (სამი) სამუშაო დღის განმავლობაში ასეთი გარემოებების/მათი შედეგების ზემოქმედების შეწყვეტიდან, შეწყვეტის დამადასტურებელი დოკუმენტებისა და სხვა მტკიცებულებების თანდართვით.

10.9. დაუძლეველი ძალის გარემოებების მოქმედების შესახებ შეტყობინების არგაგზავნა ან დაგვიანებით გაგზავნა უფლებას ართმევს მხარეს, რომელმაც დაუშვა შეტყობინების არგაგზავნა ან დაგვიანებით გაგზავნა დაასახელოს ეს გარემოებები მიზეზად ხელშეკრულებით გათვალისწინებული მოვალეობების შეუსრულებლობისა ან დაგვიანებით შესრულებისთვის პასუხისმგებლობისგან თავის არიდების მიზნით.

11. მხარეთა პასუხისმგებლობა

11.1. მენარდე, სამონტაჟო სამუშაოების წარმოების მთელ პერიოდში სრულიად პასუხისმგებელია ობიექტის დაცულობაზე ყველა საინჟინრო კომუნიკაციისა და კონსტრუქციების ჩათვლით.

11.2. ობიექტის შემთხვევით განადგურების ან დაზიანების რისკი გაუმჯობესებების ნაწილში, რომლებსაც ხელშეკრულების თანახმად აწარმოებს მენარდე, აგრეთვე ობიექტისთვის მენარდის ბრალეულობით ზიანის მიყენების პასუხისმგებლობა სამუშაოების წარმოებისას დამკვეთის მიერ აქტით მიღებამდე ეკისრება მენარდეს.

11.3. მენარდის მიერ შესრულებული და დამკვეთის მიერ მიღებული შესყიდვის საგნის ღირებულების გადახდის ვადების დარღვევისთვის, დამკვეთი უხდის მენარდეს პირგასამტეხლოს ხელშკერულების 8.1. პუნქტში აღნიშნული შესყიდვის საგნის საერთო ღირებულების 0,01% ოდენობით ყოველ ვადაგადაცილებულ კალენდარულ დღეზე, მაგრამ არა უმეტეს შესყიდვის საგნის საერთო ღირებულების 20%-სა .

11.4. მიწოდების ვადების გადაცილებისათვის, თუ სხვა ვადებს მხარეები არ შეათანხმებენ წერილობით, მენარდე გადაუხდის დამკვეთს პირგასამტეხლოს შესყიდვის საგნის ღირებულების 0,03% ოდენობით მიწოდების ყოველ ვადაგადაცილებულ კალენდარულ დღეზე, მაგრამ არა უმეტეს შესყიდვის საგნის საერთო ღირებულების 20%-სა ხელშეკრულების შესაბამისი დანართის თანახმად, აგრეთვე უნაზღაურებს ამით დამკვეთისთვის მიყენებულ ზარალს.

11.5. წინამდბეარე ხელშეკრულების 11.3 და 11.4 პუნქტებით გათვალისწინებული პირგასამტეხლოები საჯარიმოა. პირგასამტეხლოების გადახდა არ ათავისუფლებს მხარეებს წინამდებარე ხელშკერულებით მათზე დაკისრებული მოვალეობების შესრულებისგან

11.6. მენარდის შესაძლო ზარალი დამკვეთის მიერ გადახდის დაგვიანების შემთხვევაში შემოიფარგლება რეალური ზარალით და არ მოიცავს მიუღებელ შემოსავალს.

11.7. მასალებისა და მოწყობილობების არაჯეროვან ხარისხზე, სახელმწიფო სტანდარტებისა და ტექნიკური პირობების შესაბამისობასთან დაკავშირებული ზარალის რისკი ეკისრება მენარდეს.

12. ცვლილებების შეტანა ხელშეკრულებაში

12.1. წინამდებარე ხელშეკრულებით გათვალისწინებული ღირებულება შეიძლება შეიცვალოს მხოლოდ დამკვეთის მიერ შესყიდვის საგნის მოცულობისა და შემადგენლობის შეცვლის შემთხვევაში მხარეთა ორმხრივი წერილობითი შეთანხმების საფუძველზე, რაც ფორმდება დამატებითი შეთანხმების სახით, რომელიც ხელმოწერის მომენტიდან ხდება წინამდებარე ხელშეკრულების განუყოფელი ნაწილი.

12.2. მიწოდების დაწყებისა და დასრულების ვადები შეიძლება შეიცვალოს მხოლოდ მხარეთა ორმხრივი წერილობითი შეთანხმების საფუძველზე, რაც ფორმდება დამატებითი შეთანხმების სახით, რომელიც ხელმოწერის მომენტიდან ხდება წინამდებარე ხელშეკრულების განუყოფელი ნაწილი.

12.3. მიწოდების ვადების შეცვლა, რაც შეიძლება გამოწვეული იქნას პროექტის დოკუმენტაციაში შესაძლო ცვლილებების შეტანით ან დამკვეთის დამატებითი მოთხოვნებით, თუ ამას შეუძლია იმოქმედოს მიწოდების ხანგრძლივობასა და ღირებულებაზე, სრულდება მხარეთა დამატებითი წერილობითი მოთხოვნების საფუძველზე, რაც ღირებულებას და ვადებს და ხელმოწერის მომენტიდან ხდება წინამდებარე ხელშეკრულების განუყოფელი ნაწილი.

12.4. ნებისმიერი მოლაპარაკება მხარეებს შორის, რამაც შეიძლება წარმოშვას წინამდებარე ხელშეკრულებით გაუთვალისწინებელი ახალი მოვალეობები, ძალაშია, თუ ის დადასტურებულია მხარეების მიერ წერილობითი ფორმით დამატებითი შეთანხმების სახით.

13. მხარეთა შორის წარმოშობილი დავების გადაწყვეტა

13.1. ხელშკერულების შესრულების პერიოდში წარმოშობილი სადავო საკითხები გადაწყდება მხარეთა მიერ მოლაპარაკების გზით და წარმოშობილი მოლაპარაკებების შემაჯამებელი შედეგები აუცილებლად ფიქსირდება მხარეთა დამატებითი შეთანხმებით, რომლებიც ხელმოწერის მომენტიდან ხდება წინამდებარე ხელშეკრულების განუყოფელი ნაწილი.

13.2. დამკვეთსა და მენარდეს შორის შესყიდვის საგნის ხარვეზებთან ან მათ მიზეზებთან დაკავშირებით, ასევე შესყიდვის საგნის მოცულობასა და ღირებულებასთან დაკავშირებული დავის მოლაპარაკების გზით მოუგვარებლობის შემთხვევაში, ნებისმიერი მხარის მოთხოვნით უნდა დაინიშნოს ექსპერტიზა. ექსპერტიზის ხარჯებს ფარავს ექსპერტიზის დამნიშვნელი მხარე. თუ ექსპერტიზა არ დაადასტურებს ხელშკერულების პირობების დარღვევას მენარდის მიერ, ან მიზეზობრივ კავშირს მენარდის ქმედებებსა და გამოვლენილ ხარვეზებს შორის, ექსპერტიზის ხარჯებს აანაზღაურებს დამკვეთი. თუ ექსპერტიზა დაადგენს დარღვევის ფაქტებს მენარდის მხრიდან, ექსპერტიზის ყველა ხარჯს აანაზრაურებს მენარდე. თუ ექსპერტიზა ინიშნება მხარეთა შეთანხმებით, ექსპერტიზის ხარჯებს ორივე მხარე თანაბრად აანაზრაურებს.

13.3. თუ, ერთ-ერთი მხარის აზრით, მხარეთა შორის წარმოშობილი დავის გადაწყვეტა წინამდებარე ხელშკერულების 13.1 და 13.2 პუნქტების შესაბამისად შეუძლებელია, მაშინ ის გადაეცემა საქართველოს საერთაშორისო საარბიტრაჟო ცენტრს არბიტრაჟის გზით საბოლოო გადაწყვეტილების გამოტანის მიზნით, საქართველოს საერთაშორისო საარბიტრაჟო ცენტრის საარბიტრაჟო წესების მიხედვით, ამ წესების შესაბამისად დანიშნული ერთი არბიტრის მიერ. საარბიტრაჟო განხილვის ადგილად განისაზღვროს თბილისი, საქართველო, საარბიტრაჟო განხილვა წარიმართოს ქართულ ენაზე, გამოსაყენებელ სამართლად განისაზღვროს საქართველოს კანონმდებლობა. წინამდებარე საარბიტრაჟო დათქმით გამორიცხება საქართველოს საერთო სასამართლოების კომპეტენცია წინამდებარე ხელშეკრულებით გათვალისწინებულ საკითხებთან მიმართებაში.

14. სახელშეკრულებო ურთიერთობების შეწყვეტა

14.1. დამკვეთი უფლებამოსილია ცალმხრივად გააუქმოს ხელშეკრულება მენარდისთვის ზარალის /კომპენსაციების ანაზღაურების გარეშე კანონით გათვალისწინებულ და/ან შემდეგ შემთხვევებში:

14.1.1. თუ მენარდე დააგვიანებს ხელშეკრულებით გათვალისწინებული შესყიდვის საგნის მიწოდების დაწყებას 5 (ხუთ) კალენდარულ დღეზე მეტი დღით დამკვეთისგან დამოუკიდებელი მიზეზებით;

14.1.2. მენარდის მიერ მიწოდების ვადების სისტემატიური დარღვევის შემთხვევაში, რამაც შეიძლება 10 (ათ)კალენდარულ დღეზე მეტი დროით გაზარდოს შესყიდვის საგნის საბოლოო ჩაბარების ვადა;

14.1.3. თუ მიწოდების პერიოდში გამოვლინდება ნაკლოვანებები ან დეფექტები, რომლის შესახებაც მენარდე იტყობინებოდა, მაგრამ რომლებიც გონივრულ ვადებში არ იქნა აღმოფხვრილი.

14.2. მენარდეს უფლება აქვს გააუქმოს ხელშეკრულება მოქმედი კანონმდებლობით გათვალისწინებულ შემთხვევებში.

14.3. წინამდებარე ხელშეკრულება შეიძლება აგრეთვე შეწყდეს მხარეთა ურთიერთშეთანხმებით. ამავე დროს, წინამდებარე ხელშეკრულების ნებისმიერი მიზეზით გაუქმების შემთხვევაში, 14.1, 14.2 პუნქტების ჩათვლით, მხარეები იღებენ პასუხისმგებლობას განახორციელონ სრული ურთიერთანგარიშსწორება მენარდის მიერ ფაქტიურად შესრულებულ სამუშაოზე ხელშეკრულების გაუქმების მომენტისთვის 10 (ათი) კალენდარული დღის განმავლობაში წინამდებარე ხელშეკრულების გაუქმების შესახებ შეთანხმებისა და აქტის ორივე მხარის მიერ ხელმოწერის დღიდან და მენარდე ვალდებულია ჩააბაროს წინამდებარე ხელშეკრულების გაუქმების მომენტისთვის შესრულებული სამუშაოების შედეგი.

15. განსაკუთრებული პირობები

15.1. ვალდებულებების შესრულების შედეგად მენარდის ან დამკვეთის მიზეზით მესამე პირისთვის მიყენებუ ზარალი უნდა ანაზღაურდეს ბრალეული მხარის მიერ.

15.2. წინამდებარე ხელშეკრულების, მისი დანართების, დამატებითი შეთანხმებებისა და ოქმების პირობები კონფიდენციალურია მესამე პირებისთვის და მათი გახმაურება დაუშვებელია მხარეთა წერილობითი თანხმობის გარეშე, გარდა მოქმედი კანონმდებლობით გათვალისწინებული შემთხვევებისა.

15.3. წინამდებარე ხელშეკრულების ყველა ცვლილება და დამატება ფორმდება წერილობით, რასაც ხელს აწერენ მხარეთა უფლებამოსილი პირები.

15.4. მხარეების მიერ გაგზავნილი წინამდებარე ხელშეკრულების შესრულებასთან დაკავშირებული ყველა პრეტენზია და შეტყობინება უნდა გაფორმდეს წერილობით ქართულ ენაზე და ითვლება ადრესატის მიერ მიღებულად გამგზავნისთვის ჩაბარების შესახებ შეტყობინების დაბრუნების, მიმღების მიერ პრეტენზიის ასლის, მოთხოვნის ან სხვა შეტყობინების ხელმოწერის, მიმღების მიერ გაგზავნის ქვითრის ხელმოწერის შემთხვევაში, გამგზავნის მიერ საფოსტო განყოფილებიდან ან საკურიერო სამსახურიდან დაბრუნებული წერილის მიღების შემთხვევაში, რომელზეც დასმულია ნიშანი „ადრესატი ადგილზე არ არის“, „ადრესატი წასულია“, „ადრესატი არ ირიცხება“, „გავიდა შენახვის ვადა“ და ა.შ. თუ წერილი გაიგზავნა წინამდებარე ხელშეკრულებაში აღნიშნულ მისამართზე, ან მისამართზე, რომლის შესახებაც ადრესატმა წინასწარ შეატყობინა გამომგზავნს.

15.5. წინამდებარეთი მენარდე გარანტიას აძლევს დამკვეთს, რომ ის წარმოადგენს კეთილსინდისიერ გადასახადის გადამხდელს და დროულად იხდის მოქმედი კანონმდებლობით გათვალისწინებულ გადასახადებს, მოსაკრებლებს და სხვა აუცილებელ გადასახადებს.

15.6. მენარდე ვალდებულია სრულად აუნაზრაუროს დამკვეთს ყველა ზარალი და ხარჯი, რომლებიც წარმოეშვა დამკვეთს მენარდის მიერ წარმოდგენილი ძალადაკარგული ან დარღვეული გარანტიების შედეგად დამკვეთისგან მოტივირებული პრეტენზიის მიღების დღიდან 5 (ხუთი) სამუშაო დღის განმავლობაში.

15.7. წინამდებარე ხელშეკრულების ფარგლებში მენარდის მიერ წარმოდგენილი ძალადაკარგული ან დარღვეული გარანტიები წარმოადგენს დამკვეთის მიერ მენარდის ბრალეულობით წინამდებარე ხელშეკრულების ვადამდელი გაუქმების მიზეზს.

15.8. წინამდებარე ხელშეკრულება ძალაში შედის მისი მხარეთა მიერ ხელმოწერის დღეს და მოქმედებს მხარეთა მიერ წინამდებარე ხელშეკრულებით დაკისრებული მოვალეობების ფაქტიურ შესრულებამდე.

15.9. ყველაფერში, რაც არ არის გათვალისწინებული წინამდებარე ხელშეკრულებით, მხარეები ხელმძღვანელობენ საქართველოს მოქმედი კანონმდებლობით.

15.10. საგადახდო და საფოსტო რეკვიზიტებში ყველა შეტანილი ცვლილების შესახებ მხარეებმა დაუყოვნებლივ უნდა აცნობონ ერთმანეთს. მოქმედებები, რომლებიც შესრულდა ცნობილ ანგარიშებსა და მისამართებზე, ახალი ანაგარიშებისა და მისამართების შეცვლის შესახებ შეტყობინების მიღებამდე მოვალეობების შესრულებად ითვლება. პასუხისმგებლობა, რომელიც შეიძლება დაეკისროს ერთ-ერთ მხარეს ნეგატიურ შედეგებზე, გამოწვეული შეცვლილი რეკვიზიტების შესახებ შეტყობინების გაუგზავნელობით ეკისრება მხარეს, რომელმაც არ შეატყობინა მეორე მხარეს ასეთი ცვლილებების შესახებ.

15.11. წინამდებარე ხელშეკრულება შედგენილია ორ ეგზემპლარად, რომელთაც გააჩნია ერთანაირი იურიდიული ძალა - თითო ეგზემპლარი თითოეული მხარისთვის.

დამკვეთი	**მენარდე (შემსრულებელი)**
შპს „----------„	შპს „----------„
ს.ნ.: 00000000000	ს.ნ.: 00000000000
მის.:	მის.:
დირექტორი:	დირექტორი:
	საბანკო რეკვიზიტები:
_____	_____